De Operationele Bevoorrading en het Intendancebataljon 1945-1979

Bureau Geschiedschrijving Regiment Bevoorradings- en Transporttroepen Koninklijke Landmacht

Pieter Zhao 6/20/21 Erasmus Universiteit

Illustratie: Beeldbank Nederlands Instituut voor Militaire Historie | Fotoafdrukken Koninklijke Landmacht

Inhoudsopgave

Inleiding ... 3
Aanleiding ... 3
Onderzoeksopzet ... 3
Structuur van het onderzoeksverslag ... 4
Toelichtingen ... 4
1. Een niet zo schone lei: 1945 – 1949 ... 5
i. De Politiek-Strategische Context ... 5
a. Veiligheidssituatie ... 5
b. Politiek-Militaire Strategie ... 6
c. Militaire Organisatie ... 8
ii. De Logistieke Ondersteuning en de Plaats en Rol van de Intendance ... 10
a. Militaire Logistieke Ondersteuning ... 10
b. De plaats en rol van de Intendance ... 12
iii. Conclusie ... 13
2. De wederopbouw kan beginnen: 1949 – 1955 ... 14
i. De Politiek-Strategische Context ... 14
a. Veiligheidssituatie ... 14
b. Politiek-Militaire Strategie ... 15
c. Militaire Organisatie ... 17
ii. De Logistieke Ondersteuning, het Bevoorradingsconcept en de Intendance ... 18
a. Militaire Logistieke Ondersteuning ... 18
b. De Intendance, de Operationele Bevoorrading en het Bevoorradingsconcept ... 19
iii. Conclusie ... 26
3. Op eigen benen voorwaarts: 1955-1967 ... 27
i. De Politiek-Strategische Context ... 27
a. Veiligheidssituatie ... 27
b. Politiek-Militaire Strategie ... 28
c. Militaire Organisatie ... 30
ii. De Logistieke Ondersteuning, het Bevoorradingsconcept en de Intendance ... 35
a. Militaire Logistieke Ondersteuning ... 35
b. De Intendance, de Operationele Bevoorrading en het Bevoorradingsconcept ... 36
iii. Conclusie ... 42
4. Geloofwaardige afschrikking: 1967-1979 ... 43
i. De Politiek-Strategische Context ... 43
a. Veiligheidssituatie ... 43

b. Politiek-Militaire Strategie 45
c. Militaire Organisatie 47
ii. De Logistieke Ondersteuning, de Intendance en het Bevoorradingsconcept 48
a. Militaire Logistieke ondersteuning 48
b. De Intendance, de Operationele Bevoorrading en het Bevoorradingsconcept 49
iii. Conclusie 55
Epiloog 56
Dank- en Nawoord 58
Bronvermelding 59
Illustraties 60

Het embleem van het Regiment Bevoorradings- en Transporttroepen, de opvolger van het Regiment Intendancetroepen.

Inleiding

Aanleiding

Een stage maakt onderdeel uit van de studie geschiedenis aan de Erasmus Universiteit Rotterdam. In dat kader is contact opgenomen met het Bureau Geschiedschrijving van het Regiment Bevoorradings- en Transporttroepen (BGB&T). BGB&T heeft als doelstelling de geschiedenis van het Regiment Bevoorradings- en Transporttroepen (en haar stamregimenten: Regiment Intendancetroepen en Regiment Aan- en Afvoertroepen) gestructureerd te verzamelen, vast te leggen en waar mogelijk te publiceren. Daarbij beoogt BGB&T om de verzamelde geschiedenis (deels gedigitaliseerd) ter beschikking te stellen aan alle belanghebbenden: regimentsgenoten, nabestaanden en andere geïnteresseerden. Deze informatie is ook beschikbaar voor onderzoek en levert hierdoor een bijdrage aan het historisch besef. BGB&T heeft aangegeven een stage van een student geschiedenis als unieke kans te zien om onderzoek te laten uitvoeren naar de oorsprong, taken, omvang en samenstelling van de diverse intendancebataljons in de periode van 1945 tot 1979. Na overleg tussen BGB&T en de uitvoerder van het onderzoek, heeft men gezamenlijk de navolgende onderzoeksopdracht geformuleerd:

"Voer een onderzoek uit naar de operationele bevoorrading van de Koninklijke Landmacht in de periode van 1945 tot 1979 en de rol van het intendancebataljon daarbij."

- Maak daarbij een onderscheid naar het intendancebataljon dat een taak had binnen de Nationale Sector en het intendancebataljon dat een taak had binnen het aan de NAVO toegewezen Eerste Legerkorps.
- Besteed bij het onderzoek bovendien aandacht aan het aspect paraat en/of mobilisabel.

Het onderzoek is uitgevoerd in de periode van 2 april t/m 25 juni 2021. De uitkomsten van het onderzoek zijn tussentijds regelmatig teruggekoppeld met BGB&T en uiteindelijk vastgelegd in dit onderzoeksverslag.

Onderzoeksopzet

Een krijgsmacht, en daarmee ook de landmacht als deel daarvan, is een instrument van macht waarmee een staat haar belangen kan verdedigen. De vaststelling van de taak, omvang en samenstelling en de inzet van beschikbare eenheden is een politiek besluit op basis van een analyse van de veiligheidssituatie (zowel nationaal als internationaal). Binnen een regering spelen daarbij vooral de ministeries van binnenlandse zaken en buitenlandse zaken een sleutelrol. Uiteraard neemt ook het ministerie van defensie deel aan de integrale besluitvorming. Doorgaans betreft het echter vooral een adviserende rol, waarbij de militaire top een vooral vakinhoudelijke bijdrage geacht wordt te leveren.

Tot 1948, het jaar waarin Nederland militaire samenwerking zoekt met andere landen en daartoe het Verdrag van Brussel ondertekent (17 maart 1948) is taak, omvang en samenstelling en de inzet van de krijgsmacht vooral een zuiver nationale aangelegenheid. In dat kader is ook de naoorlogse opbouw en de inzet van de krijgsmacht in voormalig Nederlands-Indië te plaatsen. Vanaf 1948 en zeker vanaf toetreding tot de Noord Atlantische Verdragsorganisatie (NAVO) op 4 april 1949, speelt de internationale context een steeds dominantere rol.

Gelet op de hierboven weergegeven realiteit, heeft de onderzoeker bij zijn opzet er bewust voor gekozen om de onderzoeksopdracht te verdelen in markante tijdvakken en binnen elk tijdvak eerst een korte beschrijving te geven van de heersende veiligheidssituatie. Het betreft dan vooral de internationale en nationale perceptie daarvan door de politiek. Vervolgens gaat het onderzoeksverslag in op het op basis daarvan vigerende buitenlands beleid (nationaal en

internationaal) en binnenlands beleid (nationaal). Dit beleid vormt de basis en het uitgangspunt voor het nationaal en internationaal militair strategisch concept. Deze strategische concepten zijn samen met de beschikbaar te stellen financiële budgetten vervolgens allesbepalend voor de omvang en samenstelling van de op te bouwen dan wel in stand te houden militaire capaciteiten. Voor het trainen en inzetten van militaire capaciteiten zijn voldoende adequate logistieke middelen essentiële randvoorwaarden. Bevoorrading is een van de specifieke logistieke taken en de intendancebataljons zijn in de diverse tijdvakken qua organisatie (aantal, omvang en samenstelling) bijna zonder uitzondering onderhevig aan het hierboven beschreven hiërarchische proces.

Ook het bronnenonderzoek heeft zich gericht op de diverse aspecten van dit hiërarchische proces. Daarbij heeft de onderzoeker niet alleen gebruik gemaakt van het Nederlands Instituut voor Militaire Historie en het Nationaal Archief, maar heeft hij ook dankbaar gebruik kunnen maken van het archief van het Bureau Geschiedschrijving van het Regiment Bevoorradings- en Transporttroepen. Het overleg met leden van dit Bureau ten slotte heeft een belangrijke bijdrage geleverd aan het onderzoek en de totstandkoming van het onderzoeksverslag.

Structuur van het onderzoeksverslag

Hoofdstuk 1 gaat in op het tijdvak, dat loopt van 1945 tot 1949, het jaar waarin Nederland toetreedt tot de NAVO. Dit tijdvak wordt gekenmerkt door een zuiver nationale benadering, waarbij vooral de inzet in voormalig Nederlands-Indië een allesbepalende invloed heeft. Hoofdstuk 2 besteedt aandacht aan het tijdvak dat loopt van 1949 tot 1955. De taken, omvang en samenstelling van de landmacht als deel van de krijgsmacht zijn dan vooral gebaseerd op inzet op het eigen grondgebied. En zoals gewoonlijk is er in de beginjaren vooral aandacht voor het oprichten en trainen van gevechtseenheden. De logistiek krijgt veel minder aandacht, maar toch maakt men een begin met de logistieke organisaties van zowel de Nationale Sector als het dan nog, in oorlogstijd, op Nederlands grondgebied in te zetten legerkorps. In 1955 treedt de Bondsrepubliek Duitsland toe tot de NAVO. Daarmee veranderen taken, omvang en samenstelling van de landmacht. Naast een focus op het eigen grondgebied, moet nu ook aandacht worden besteed aan inzet op het grondgebied van West-Duitsland. Nu krijgen ook de logistieke organisaties de nodige aandacht en prioriteit. Hoofdstuk 3 is gewijd aan deze dubbele focus in de periode van 1955 tot 1967. Vanaf 1967 gaat de NAVO over op een nieuw strategisch concept: *Flexible Response*. Niet langer geloven de NAVO-landen (en vooral West-Duitsland) meer in de geldende strategie: *Massive Retaliation*. Het nieuwe strategische concept heeft grote gevolgen voor de taken van de aan de NAVO toegewezen Nederlandse troepen en heeft tot 1979 een aanzienlijke invloed op de omvang en samenstelling van de (logistieke) organisatie van de Koninklijke Landmacht. Alle bijzondere aspecten gedurende dit tijdvak vormen de essentie van hoofdstuk 4. Het onderzoeksverslag sluit af met een epiloog waarin een aantal belangrijke conclusies worden weergegeven. Uiteraard behoren ook een nawoord en bibliografie tot het onderzoeksverslag.

Toelichtingen

In de loop van het onderzoek bleken diverse bronnen elkaar tegen te spreken vooral m.b.t. het aantal intendance eenheden, de oprichtingsdata en de juiste eenheidsnummers. Vanwege het krappe tijdschema blijven deze onduidelijkheden vooralsnog deels onopgelost. In het onderzoek zijn deze onduidelijkheden door middel van toelichtingen aangegeven. Derhalve adviseert de onderzoeker het Bureau Geschiedschrijving nader diepgaand onderzoek te (laten) verrichten naar de ontwikkeling van de betreffende intendance eenheden.

1. Een niet zo schone lei: 1945 – 1949

Na de capitulatie van Nederland in mei 1940 houdt de Koninklijke Landmacht (KL) praktisch op te bestaan. Op het Ministerie van Defensie (vanaf juni 1941 Ministerie van Oorlog) van de regering in ballingschap denkt men tijdens de oorlog daarom uitgebreid na over de wederopbouw van de KL op de langere termijn. Men wil graag met een schone lei beginnen en afstand nemen van de legersituatie van voor de oorlog. De krijgsmacht blijkt immers niet opgewassen tegen de moderne oorlogsvoering. In Engeland kaart Koningin Wilhelmina zelfs herhaaldelijk aan dat ook zij weinig heil ziet in een herstel van de vooroorlogse situatie. De ontwikkelingen die zich tijdens en na de laatste fases van de oorlog voordoen, maken echter snel duidelijk dat er weinig van deze plannen terecht zal komen. Het volgende citaat uit een brochure van de Voorlichtingsdienst van de Generale Staf uit 1946 geeft een aangrijpend beeld weer van de naoorlogse situatie waarin de wederopbouw van de KL zich bevindt: ''Het is geen kinderwerk om een leger op te bouwen in een land, dat zo kaal geplukt en uitgezogen is, dat ieder geweer en iedere schop uit het buitenland moet komen.''[1] De ontwikkelingen in Nederlands-Indië, de gevolgen van de gefaseerde bevrijding en de massale verwoestingen ten gevolge van de oorlog maken de wederopbouw van de KL en daarmee de vorming van een goed functionerend depot- en bevoorradingssysteem enorm lastig. Toch vormen deze jaren een belangrijke start in de opbouw en ontwikkeling van de KL en de daarbij horende logistieke ondersteuning.

Dit hoofdstuk bestaat uit grofweg twee delen waarvan het eerste de politiek-strategische context levert inclusief de heersende veiligheidssituatie, de politiek-militaire strategie en vervolgens de militaire organisatie. Daarna zal het tweede deel ingaan op de eerste stappen, die men zet op weg naar de ontwikkeling en opbouw van een logistiek concept en bijbehorende organisatie. Daarbij ligt de focus op de rol van de intendance, die een taak heeft op het gebied van de bevoorrading van levensmiddelen, cantinedienstgoederen, intendance gebruiksgoederen, brandstoffen, oliën en smeermiddelen (BOS) en diverse diensten zoals baden en wassen.

i. De Politiek-Strategische Context

a. Veiligheidssituatie

Een militaire organisatie komt altijd voort uit de nationale en internationale perceptie van de heersende veiligheidssituatie. In de periode 1945-1949 is dit vooral een nationale aangelegenheid, maar hier komt relatief snel verandering in.

De bevrijding van Nederland verloopt gefaseerd met eerst de bevrijding van Zuid-Nederland in 1944 gevolgd door de Duitse capitulatie op 5 mei 1945. De ministeriële commissie oorlogsvoering, die tijdens de oorlog al uitgebreid nadenkt over de naoorlogse situatie, geeft in een rapport uit 1942 de taken van de landstrijdkrachten als volgt aan: (1) het heroveren van Nederland; (2) het heroveren van Nederlands-Indië; (3) het verdedigen en het gezag handhaven in Nederlands-Indië. Bij verdere analyse van deze taken valt op dat er in de periode 1945-1949 een integrale toekomstvisie ontbreekt. Omdat men alleen kijkt naar het verloop van de meest recente oorlog en daarmee de militair-technische fouten, die zijn gemaakt probeert te voorkomen, is de zegswijze *l'histoire se répète* helaas, van toepassing. De stagnatie van de bevrijding van Nederland veroorzaakt echter grote verwarring ten aanzien van de plannen betreffende de legervorming.[2]

De nationale naoorlogse veiligheidsbelangen zijn daarom vooral gefocust op het herstel en de handhaving van de binnenlandse rust en orde. Men is niet zo zeer bevreesd voor een militaire aanval

[1] J.W.M. Schulten, "De Wederopbouw van de Koninklijke Landmacht Na de Tweede Wereldoorlog," *Militaire Spectator*, 1979.
[2] Schulten, 'De Wederopbouw van de Koninklijke Landmacht na de Tweede Wereldoorlog'.

vanuit het oosten maar eerder voor potentiële binnenlandse vijanden zoals de communisten, die mogelijk de moeilijkheden tijdens de wederopbouw kunnen misbruiken.[3] De massale inzet in Nederlands-Indië ter herstel en handhaving van het Nederlandse koloniale gezag moet als een verschijnsel daarvan worden aangemerkt. Als Japan in 1945 capituleert, roepen de Indonesische leiders Soekarno en Hatta de onafhankelijkheid van de Republiek Indonesië uit. Al snel blijkt, dat er zeer veel troepen nodig zijn om het Nederlandse gezag te herstellen. Het Koninklijk Nederlands-Indisch Leger (KNIL) is daartoe nog lang niet in staat met als gevolg, dat praktisch de gehele KL gedwongen gefocust is op Nederlands-Indië. Daarom worden de taken van de KL in Nederland en Europa tot een minimum teruggebracht. Tevergeefs, want op 27 december 1949 draagt Nederland, mede onder internationale druk, de soevereiniteit over Indonesië aan de Verenigde Staten van Indonesië over.[4]

De ontwikkelingen omtrent Nederlands-Indië moeten worden gezien en beoordeeld als onderdeel van een breder historisch proces: het einde van de Eurocentrische wereldorde, die tot aan de Tweede Wereldoorlog bestaat en de relatieve verzwakking van Europa.[5] Hieruit vloeit een andere belangrijke ontwikkeling voort, die in snel toenemende mate zowel de Nederlandse als Europese veiligheidssituatie zal bepalen: de Koude Oorlog. Terwijl de Westelijke geallieerden na de oorlog al snel hun troepen demobiliseren, houden de Russen hun troepen op volle sterkte. Het aanvankelijke wantrouwen, dat daardoor tussen het Westen en Oosten ontstaat, verandert door de ontwikkelingen in Hongarije, Tsjecho-Slowakije, Roemenië en Oost-Duitsland al snel in vijandigheid.[6] In 1947 raakt Europa verdeeld in twee invloedssferen. West-Europa wordt deel van een westers, Atlantisch blok, onder Amerikaanse politieke en militaire leiding. Daarentegen wordt Oost-Europa, soms met harde hand, omgevormd tot het Sovjetblok.[7]

b. Politiek-Militaire Strategie

Het Ministerie van Oorlog anticipeert deels tijdens de oorlog al op de hiervoor geschetste veiligheidssituatie. Eén van de eerste plannen, daterend uit 1942, stelt daarover het volgende: ''Duitsland, tot dusverre de krachtigste in Europa, zal als macht ophouden te bestaan. Doch in stede daarvan zullen andere machten, in het bijzonder in Oost-Europa, de rol daarvan overnemen.''[8] De Nederlandse politiek-militaire strategie is het logische gevolg op de veronderstelde veiligheidssituatie. Centraal hierin staat de schuldvraag voor het debacle van 1940. Het nieuwe leger moet dusdanig sterk en goed georganiseerd zijn, dat een herhaling van de meidagen nooit meer zal plaatsvinden. Als voornaamste oorzaken voor de nederlaag ziet men: (1) de neutraliteitspolitiek en (2) de onvoldoende uitrusting en geoefendheid van het leger.[9]

De traditionele Nederlandse neutraliteitspolitiek heeft aangetoond, dat een klein land als Nederland het op zichzelf niet kan volhouden. Nederland zal daarom zijn veiligheid in de toekomst in samenwerking met andere staten moeten verzekeren. De Nederlandse krijgsmacht zal alleen optreden in bondgenootschappelijk verband binnen het kader van de Verenigde Naties (VN).[10] Het belangrijkste veiligheidsvraagstuk voor Nederland vormt de toekomstige positie van Duitsland.

---

[3] Jan Hoffenaar and Ben (Benjamin) Schoenmaker, *Met de blik naar het Oosten: de Koninklijke Landmacht, 1945-1990* (Den Haag: SDU Uitgeverij Koninginnegracht, 1994).
[4] Hoffenaar en Schoenmaker, *Met de blik naar het Oosten*.
[5] Duco Hellema, "De Historische Betekenis van de Nederlandse Toetreding Tot de NAVO," *Atlantisch Perspectief* 23, no. 2 (1999): 9–12.
[6] Schulten, "De Wederopbouw van de Koninklijke Landmacht Na de Tweede Wereldoorlog."
[7] Hellema, "De Historische Betekenis van de Nederlandse Toetreding Tot de NAVO."
[8] Schulten, "De Wederopbouw van de Koninklijke Landmacht Na de Tweede Wereldoorlog."
[9] Ibid.
[10] Ibid.

Enerzijds moet worden vermeden, dat dit land ooit weer een agressieve mogendheid zal worden. Anderzijds is een economisch sterk Duitsland juist belangrijk voor de Nederlandse economie. Nadat alle internationale pogingen tot een uniform Duitsland-beleid in 1947 stranden, begint Nederland actief de Westelijke alliantievorming te steunen. Op 17 maart 1948 sluiten Frankrijk, Groot-Brittannië, België, Luxemburg en Nederland het Verdrag van Brussel. Hiermee wordt de Westerse Unie opgericht: een voorganger van de latere Noord-Atlantische Verdragsorganisatie (NAVO).[11] Het ontstaan van de NAVO in 1949 is vervolgens een reactie op de toenemende tegenstellingen tussen de Sovjetunie en de Verenigde Staten (VS). Naast machtsvorming voor de Sovjetunie spelen voor Nederland meerdere overwegingen en belangen een rol. De hoop op Amerikaanse economische en militaire steun en perspectief op een oplossing van het Duitslandvraagstuk liggen hier ook aan ten grondslag. Bovendien hoopt en verwacht Nederland, dat de Amerikaanse en Engelse leiding over West-Europa een tegenwicht zal bieden tegen aspiraties van de grotere continentale mogendheden zoals Frankrijk.[12]

Afbeelding 1:

De ondertekening van het Noord-Atlantische Verdrag in 1949.

Bron: Beeldbank Nederlands Instituut voor Militaire Historie | Fotoafdrukken Koninklijke Landmacht.

[11] Hoffenaar and Schoenmaker, *Met de blik naar het Oosten*.
[12] Hellema, "De Historische Betekenis van de Nederlandse Toetreding Tot de NAVO"; Hoffenaar and Schoenmaker, *Met de blik naar het Oosten*.

Met betrekking tot de vraag hoe het komt, dat de Nederlandse krijgsmacht zo slecht uitgerust en bewapend is, antwoorden allen dat het Nederlandse volk de schuldige is. Doordat het Nederlandse volk te weinig belangstelling voor zijn krijgsmacht heeft en te weinig geld hieraan besteedt, worden we in mei 1940 gezamenlijk afgestraft. De regering is er echter van overtuigd, dat de band tussen het volk en de krijgsmacht na 1945 sterk verbeterd zal zijn met als gevolg, dat er voldoende geld voor de krijgsmacht beschikbaar zal kunnen worden gesteld. Door de Indonesische kwestie en de slechte economische positie van Nederland komt hier echter niets van terecht en blijft het alleen bij het maken van plannen.

Ironisch genoeg blijft bij alle plannen het leger van 1940 model staan. Men is van oordeel dat, ondanks de nederlaag van mei 1940, een organisatorisch vergelijkbaar maar sterker leger een toekomstige aanval zal overwinnen.[13] Meer van hetzelfde is vaak een automatische storingsreactie als een doel niet wordt gehaald. Dit leger zal bestaan uit een veldleger en een territoriaal leger. In de organisatie van de verdediging van het bevrijde land wordt de waterlinie, de verdediging achter de IJssel en de Maas, in ere hersteld. Het herstel en de verdediging van het nationale grondgebied staan hierin centraal. Zoals eerder vermeld, komt er echter weinig terecht van de opbouw van ’s lands verdediging omdat praktisch elke opgerichte militaire eenheid van de KL naar Indië moet worden gezonden.[14]

c. Militaire Organisatie

Op het Ministerie van Oorlog in ballingschap heeft men tijdens de oorlogsjaren uitgebreid nagedacht over de opbouw van de nieuwe militaire organisatie. De ervaringen met de Britse legerorganisatie, de opleiding, die het kader en de manschappen in Engeland hebben genoten, de grote hoeveelheden Brits materieel, dat in dumps in Nederland is achtergelaten, het gebrek aan tijd om een eigen organisatie te ontwikkelen en het aanbod van de Britten om de opbouw van het leger te helpen, maken het vanzelfsprekend, dat de legeropbouw naar Brits model wordt georganiseerd.[15] Vanaf 1945 zal de legerleiding, overeenkomstig het Britse model, bestaan uit een Chef Generale Staf (CGS) de hoogste operationele gezagsdrager, met aan hem nevengeschikt een Kwartiermeester-Generaal (KMG) en een Adjudant-Generaal (AG). De CGS, generaal Kruls, is tegen deze nevenschikking en weet in 1949 de minister te overtuigen van zijn opvatting over de noodzaak van eenhoofdig bevel.[16]

Zoals reeds opgemerkt, is de legerleiding het erover eens, dat er evenals vóór de oorlog zowel een veldleger als een territoriaal leger moet worden gevormd. Het Militair Gezag en de Binnenlandse Strijdkrachten, die tijdens de bevrijding de dienst uitmaken, zijn van tijdelijke aard tot de overdracht van de bevrijde gebieden aan de Nederlandse regering. Daarom wordt in juli 1945 de functie van Territoriaal Bevelhebber Nederland (TBN)[17] ingesteld. Onder de TBN ressorteren dan een viertal territoriale bevelhebbers: Noord, Oost, Zuid-West en Zuid-Oost en een viertal territoriale commando’s: Amsterdam, Rotterdam, Den Haag en Utrecht. De territoriale eenheden moeten voor en tijdens het uitbreken van een eventueel conflict belangrijke objecten en verbindingen beveiligen en de mobilisatie mogelijk maken. Bovendien moeten zij dat deel van het grondgebied beveiligen, dat geen operatiegebied zal zijn en waar dus geen grootschalige gevechten zullen plaatsvinden. In

[13] Schulten, “De Wederopbouw van de Koninklijke Landmacht Na de Tweede Wereldoorlog.”
[14] H.B. (Hugo Bastiaan) Roos 1945-, *Van marketentster tot logistiek netwerk: de militaire logistiek door de eeuwen heen* (Amsterdam: Boom, 2002).
[15] J. T. W. H. van 1968- Woensel and J. P. G. van der. Meer, *50 jaar Technische Dienst in beweging: van reparatie inrichting naar integrale materieel verzorging, 1944-1994* (Utrecht: Stichting Geschiedkundige Verzameling Technische Dienst, 1994).
[16] Roos, *Van marketentster tot logistiek netwerk*.
[17] Ook wel Nationaal Territoriaal Bevelhebber (NTB) of Nationaal Territoriaal Commando (NTC) genoemd.

vredestijd moeten de territoriale eenheden meehelpen de rust en orde te handhaven. Het veldleger, soms het operatief orgaan of de strijdkrachten te velde genoemd, moet in een eventueel conflict het gros van de strijd voeren en deze strijd ook buiten het Nederlandse grondgebied kunnen continueren.

Aanvankelijk is sprake van een gewenste sterkte van het nieuwe leger, die varieert van 8 tot 14 divisies. Geldgebrek en de ontwikkelingen in Nederlands-Indië gooien alle opbouwwerkzaamheden echter in de war. Uiteindelijk wordt de KL georganiseerd in een legerkorps van 3 divisies naar Brits model, waarvan 1 paraat en 2 mobilisabel zullen worden. Elke divisie omvat onder andere drie infanteriebrigades, een verkenningsregiment en een aantal regimenten veldartillerie. Daarnaast zal de divisie moeten gaan beschikken over logistieke eenheden waaronder een aantal transportcompagnieën, geneeskundige eenheden, een intendance-eenheid en voor het herstel van het materieel drie brigadewerkplaatsen en zes hulpwerkplaatsen.[18]

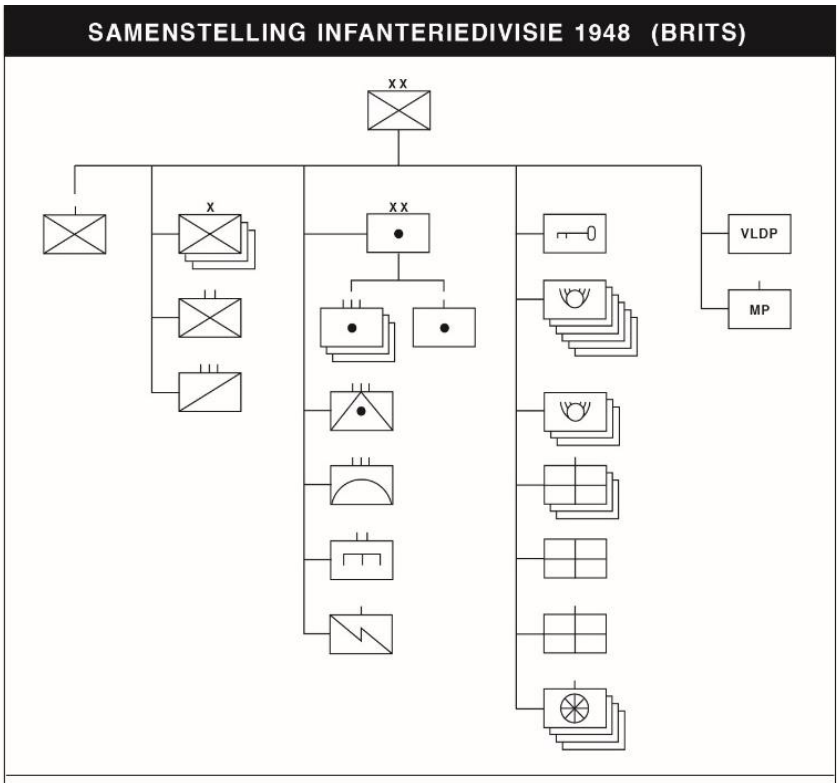

van links naar rechts per kolom:

Divisie stafkwartier; drie infanteriebrigades, een mitrailleurbataljon, een verkenningsregiment; divisie-artillerie met drie regimenten veldartillerie en een divisie-artilleriemeetafdeling, een regiment pantserdoelartillerie, een regiment luchtdoelartillerie, een pioniersbataljon, divisie-verbindingsafdeling; divisie-materieelpark, zes hulpherstelwerkplaatsen, drie infanteriebrigadewerkplaatsen, drie hulpverbandplaatsafdelingen, een veldhospitaal, een hygiënische afdeling en vier transportcompagnieën; divisie-veldpostafdeling en een divisie-marechaus-seecompagnie.

Organogram 1:

Bron: Nederlands Instituut voor Militaire Historie | *Met de Blik naar het Oosten: de Koninklijke Landmacht*, p55

[18] Schulten, "De Wederopbouw van de Koninklijke Landmacht Na de Tweede Wereldoorlog"; Roos, *Van marketentster tot logistiek netwerk*.

ii. De Logistieke Ondersteuning en de Plaats en Rol van de Intendance

a. Militaire Logistieke Ondersteuning

Zoals de taak van de KL een afgeleide is van het politiek-strategische beleid van de overheid en later ook de NAVO, is de logistieke ondersteuning van het leger een verdere afgeleide van de militaire organisatie en haar taken. De logistieke organisatie is een georganiseerde structuur van capaciteiten en op elkaar afgestemde activiteiten waarmee een leger wordt voorzien van goederen en diensten, die het nodig heeft om zijn taak te vervullen.[19] Een logistieke organisatie richt zich enerzijds op het verwerven en in stand houden van gebruiksgoederen en verbruiksgoederen en anderzijds op de ondersteuning van eenheden tijdens oefeningen en daadwerkelijke inzet. Dit onderzoeksverslag beperkt zich tot het laatste.

Tijdens de uitgebreide voorbereidingen met betrekking tot de wederopbouw van de KL op het Ministerie van Oorlog in London, is er weinig aandacht voor een goede logistieke organisatie. Op het moment dat het zuiden van Nederland is bevrijd in 1944, blijkt al snel, dat de uitrusting en verzorging van de nieuwe Nederlandse troepen problemen opleveren. De minister van Oorlog geeft daarom in december 1944 reservemajoor der Intendance S.J. van den Bergh de opdracht naar Nederland af te reizen om de legerverzorging te organiseren. Van den Bergh heeft reeds tijdens de oorlogsjaren een plan aan de minister voorgelegd met betrekking tot de volgens hem gewenste organisatie van de logistiek voor de toekomstige KL. Dit plan gaat uit van een Britse organisatievorm, wat Van den Bergh, gezien de samenwerking met en de afhankelijkheid van de Britten, als noodzakelijk acht. De minister geeft aanvankelijk echter geen gehoor aan dit plan. In Nederland richt Van den Bergh onmiddellijk de Centrale Intendance en Cantinedienst (CICD) op, die de zware taak krijgt het nieuwe Nederlandse leger in opbouw uit te rusten. Hiermee begint de ontwikkeling van de logistieke ondersteuning van de KL na de Tweede Wereldoorlog.[20]

Evenals de rest van het leger wordt de CICD naar Brits voorbeeld georganiseerd. De CICD start in 1945 met twee directoraten: het Directoraat Algemene Uitrusting en het Directoraat Technische Werkplaatsen. Beide organisaties zijn georganiseerd naar voorbeeld van de Britse *Royal Army Ordnance Corps* (ROAC) respectievelijk *Royal Electrical and Mechanical Engineers* (REME). Een paar maanden later wordt het Directoraat Verpleging en Transport, overeenkomstig de Britse *Royal Army Service Corps* (RASC), als derde directoraat hieraan toegevoegd.[21]

De CICD kampt met grote problemen vanwege niet alleen een gebrek aan materieel en goederen en gebrekkige verbindingen maar vooral ook een gebrek aan voldoende gekwalificeerd en betrouwbaar personeel. Dit geldt voor zowel het kader als de manschappen. De benodigde voorraden worden vooral uit geallieerde magazijnen betrokken. Om aan de behoefte van het leger in opbouw te voldoen, moeten echter ook andere bronnen worden gezocht. Daarom begint de CICD al relatief snel de Nederlandse industrie in te schakelen, al kan deze op dat moment nog niet veel presteren. De Duitse capitulatie maakt geen einde aan de grote problemen aangezien alle voorraden na vijf jaar Duitse bezetting zijn uitgeput en de industrie nog niet in staat is de productie te hervatten.[22]

Vanaf 1 november 1945 moet de KL op eigen benen staan, terwijl het grootste deel van het Nederlandse leger in opbouw nog steeds wordt bevoorraad en verzorgd door de geallieerden. Hoofdintendant Van den Bergh wordt daarom naar Brits model benoemd tot Kwartiermeester-

---

[19] Roos, *Van marketentster tot logistiek netwerk*.
[20] H. Roozenbeek, *Alleen leverbaar in legergroen: 50 jaar materieelvoorziening in de KL 1944-1994* (Den Haag: Sectie Militaire Geschiedenis Koninklijke Landmacht, 1994); Roos, *Van marketentster tot logistiek netwerk*.
[21] Roos, *Van marketentster tot logistiek netwerk*.
[22] Roozenbeek, *Alleen leverbaar in legergroen*; Roos, *Van marketentster tot logistiek netwerk*.

Generaal (KMG), waarop de CICD wordt omgevormd tot de Dienst Kwartiermeester-Generaal (DKG). De hoofdtaak van deze nieuwe Dienst luidt: ''Het beheren, distribueren en herstellen van alle goederen, welke voor het leger nodig zijn.'' Binnen de DKG worden vervolgens de Directoraten Aanschaffingen, Beheer en Verstrekking, Verkeerswezen en Technische Dienst opgericht.[23]

Omdat Van den Bergh op eigen initiatief erin slaagt een organisatie op te bouwen, die al in 1946 de toets der kritiek kon doostaan (op het moment dat de verschillende afdelingshoofden verantwoording moeten afleggen van hun beleid), moet hij derhalve als grondlegger worden gezien van de logistieke organisatie van de heropgerichte KL.[24]

Afbeelding 1:

Reserve generaal-majoor S.J van den Bergh, de eerste Kwartiermeester-Generaal, wordt in 1959 vanwege zijn belangstelling voor de politiek en zijn interesse in de krijgsmacht kortstondig benoemd tot Minister van Defensie.
Op de foto bezoekt hij de Koninklijke Marine te Den Helder.

Bron: Beeldbank Nederlands Instituut voor Militaire Historie | Centrum voor Audiovisuele Dienstverlening Koninklijke Marine.

[23] Rijksoverheid, "Kwartiermeester-Generaal: 1947 - 1950 | Actorenregister," Actorenregister Nationaal Archief, 1950 1947, https://actorenregister.nationaalarchief.nl/actor-organisatie/kwartiermeester-generaal.
[24] Roozenbeek, *Alleen leverbaar in legergroen*.

b. De plaats en rol van de Intendance

Binnen de operationele bevoorrading heeft de Intendance een vrij breed takenpakket. Wat dat takenpakket precies is, blijkt zelfs bij officieren van andere wapens en dienstvakken vaak een raadsel te zijn. Franse invloed heeft de geboorte van de Intendance binnen de Nederlandse krijgsmacht veroorzaakt (in 1814) en het betrof met name de 'verzorging/verpleging'[25] van de troep, wat in brede zin verstaan werd als de zorg voor het materiele welzijn van mens en dier.[26] De typering 'bevoorradingsdienst' brengt het dienstvak echter niet tot zijn waarde, aangezien de Intendance zich naast bevoorrading ook bezighoudt met dienstverlening, denk bijvoorbeeld aan de badeenheden, de werktroepen en de gravendienst. De Intendance kan daarom beter beschreven worden, als de *dienst van de militair-huishoudelijke verzorging van de man en van de troep*. In deze definitie is de gerichtheid van de intendanceverzorging op zowel de individuele man, welke daarin een grote plaats inneemt, als de verzorging van de troepeneenheid in het geheel.[27]

De oriëntering op de Engelse organisatie leidt er toe, dat de Intendance in zekere zin een combinatie wordt van de Britse RAOC, RASC en *Navy Army Air Force Institute* (NAAFI).[28] In de periode 1945-1949, bestaat de Intendance daarom uit het Regiment Uitrustingstroepen (RUT) en het Korps Verplegingstroepen (KVT). Pas na de komst van het Legerplan 1950 wijzigt dit met de oprichting van het Regiment Intendancetroepen, één van de stamregimenten van het huidige Regiment Bevoorradings- en Transportroepen (2000).[29]

In de periode 1945-1949, is de gehele KL echter louter en alleen gefocust op Nederlands-Indië. De logistieke ondersteuning van het optreden van een groot aantal infanterieregimenten (georganiseerd naar Brits voorbeeld) in Nederlands-Indië is uiteindelijk vooral een zaak van improviseren, waarbij ook veel gebruik wordt gemaakt van de capaciteiten van het KNIL, civiele bedrijven en de lokale bevolking. Door de aandacht, die de inzet van het leger in Nederlands-Indië opeist, blijft het voor wat betreft de bevoorrading en het leveren van diensten van de Intendance aan het leger bij inzet op eigen grondgebied, slechts bij plannen. Wel wordt in januari 1945 de Cantinedienst (CADI) in het leven geroepen. Dit is een hernieuwde opvolger van het Centrale Cantine Bedrijf (CCB), die tijdens de mobilisatie tussen 1939-1940 door de 'Etappenintendant' is opgericht. Het CCB is echter geen lang leven beschoren. In 1942 wordt echter de oprichting van de CADI in Engeland voorbereid.[30] Deze aan de Intendance toegewezen dienst wordt vormgegeven naar het voorbeeld van de Britse NAAFI en is vooral bedoeld om het moreel van de slecht uitgeruste Nederlandse troepen op te krikken.[31] De CADI levert aan kantines en messes bij de KL en Koninklijke Luchtmacht (KLu) en wordt geacht in oorlogstijd te zorgen voor de gratis uitgifte van essentieel

[25] Tegenwoordig spreken we liever, met een term ontleend aan het begrippencomplex 'materieelvoorziening,' van de bevoorradingdienst en wordt de term 'verpleging' gereserveerd voor de geneeskundige behandeling van de zieke militair.
[26] B. Van den Bosch, "Taak En Organisatie van de Intendance," *Militaire Spectator*, 1955.
[27] Van den Bosch, 'Taak en Organisatie van de Intendance'.
[28] Ibid.
[29] Elbert Mulder, "Historische Canon: Regiment Bevoorradings- En Transporttroepen" (Soesterberg: Bureau Geschiedschrijving Regiment Bevoorradings- en Transporttroepen, 2018).
[30] P.D.R.M. (Piet) IJntema, "Cantinedienst (CADI): Al 75 Jaar Een Force Multiplier" (Soesterberg: Bureau Geschiedschrijving Regiment Bevoorradings- en Transporttroepen, September 2017); J.A.M. (Jan) Janssen, *Cantinezorg in Het Nederlandse Leger Voor de Tweede Wereldoorlog: Enkele Fragmenten Uit de Voorgeschiedenis van de CADI*, 1982.
[31] Roozenbeek, *Alleen leverbaar in legergroen*.

geachte goederen als scheergerei, kauwgom en dergelijke. Daarnaast heeft de CADI de betaalde uitgifte van drank, sigaretten, frisdranken, koeken en snoepgoed tijdens inzet te velde als taak.[32]

iii. Conclusie

Ondanks de inzet van individuen als reserve generaal-majoor S.J. van den Bergh valt er in de periode 1945-1949 niet echt te spreken van een georganiseerde structuur of een op inzet afgestemd bevoorradingsconcept. Dit komt enerzijds door de in de oorlog verwoeste infrastructuur, waardoor alle aandacht uitgaat naar de wederopbouw van het civiele leven en er weinig middelen beschikbaar zijn voor de bouw van een adequate militaire organisatie. Anderzijds is de inzet van het grootste deel van de KL in Nederlands-Indië de logische verklaring daarvoor. Logistieke ondersteuning is in de praktijk dan ook vooral een zaak van improviseren. Dit wordt destijds echter niet als zeer problematisch geacht. Er zijn namelijk belangrijkere zaken aan de orde zoals de wederopbouw van de economie. Pas nadat de Indische Kwestie in 1950 is opgelost, krijgt de verdediging van ons land en daarmee ook de logistieke ondersteuning en een goed werkend bevoorradingssysteem de noodzakelijke aandacht. Het volgend hoofdstuk gaat hier uitgebreid op in.

Afbeelding 2:

De verkoop van CADI-artikelen verhoogt het moreel tijdens oefeningen en in oorlogstijd. Op de foto een Volkswagen-cadiwagen tijdens een oefening op de Veluwe.

Bron: Nederlands Instituut voor Militaire Historie | *In Dienst van de Troep: Bevoorrading en Transport bij de Koninklijke Landmacht*, p127

[32] H. (Herman) Roozenbeek, *In dienst van de troep: bevoorrading en transport bij de Koninklijke Landmacht* (Amsterdam: Boom, 2008).

2. De wederopbouw kan beginnen: 1949 – 1955

Omdat praktisch de volledige militaire focus van Nederland in Nederlands-Indië ligt, wordt in de jaren 1945-1949 elk voorstel voor de opbouw van de verdediging van het moederland in de kiem gesmoord. Op 23 augustus 1949 begint de Ronde Tafel Conferentie in Den Haag, waarin Nederland de soevereiniteit over Nederlands-Indië overdraagt aan de Verenigde Staten van Indonesië. Hiermee komt de Indische Kwestie tot een einde. Eindelijk krijgt de KL tijd en niet te vergeten geld (via Amerikaanse steun) om een leger op te bouwen en aandacht te schenken aan de logistieke ondersteuning van het optreden daarvan te velde. Het oplaaien van de Koude Oorlog en de Nederlandse participatie in eerst de Westerse Unie gevolgd door de NAVO dwingen de regering en militaire top ook nog eens tot daadwerkelijke actie. In 1949 beschikt Nederland slechts over 3000 man territoriale troepen, die kunnen worden aangemerkt als geoefende landstrijdkrachten. De NAVO vraagt echter om minstens drie tot vijf volwaardige divisies.[33] Kortom, door de internationale druk vanuit de westerse militaire alliantie is er werk aan de winkel.

Evenals het vorige en de volgende hoofdstukken, bestaat dit hoofdstuk uit twee delen. Het eerste deel beschrijft de politiek-strategische context inclusief de heersende veiligheidssituatie, de politiek-militaire strategie en vervolgens de daarvan afgeleide militaire organisatie. Aansluitend gaat het tweede deel in op de ontwikkeling van de militaire logistieke ondersteuning, de rol van de intendance daarbij en het dan geldende bevoorradingsconcept.

i. De Politiek-Strategische Context

a. Veiligheidssituatie

Na 1949 is de rol van de KL in Indonesië definitief uitgespeeld en kunnen de regering en legerleiding hun aandacht volledig richten op de verdediging van het Nederlandse grondgebied in bondgenootschappelijk verband. Als gevolg van de verslechterende verhoudingen tussen Oost en West, aangevoerd door respectievelijk de Sovjetunie en VS, wordt op 4 april 1949 het Verdrag van Washington oftewel het Noord-Atlantisch Verdrag getekend tussen de staten van de Westerse Unie en de VS, Canada, Denemarken, Italië, Noorwegen, IJsland en Portugal. Als *founding member* van de NAVO komt er definitief een einde aan de periode van Nederlandse neutraliteit.[34] Dit betekent dat de Nederlandse veiligheidssituatie vanaf 1949 onlosmakelijk verbonden is met de West-Europese veiligheidssituatie.

De Europese veiligheidssituatie verslechtert in de periode 1949-1955, vanwege ontwikkelingen op zowel Europees als globaal niveau, aanzienlijk. Allereerst lopen de spanningen tussen het oosten en het westen in hoog tempo op en worden de invloedssferen tussen de twee grote mogendheden steeds duidelijker afgebakend. Tegelijkertijd ontstaat in 1949, als gevolg van de samenvoeging van de Amerikaanse, Britse en Franse bezettingszones, een nieuwe staat: de Bondsrepubliek Duitsland, ook wel West-Duitsland genoemd. Als reactie wordt de Duitse Democratische Republiek oftewel Oost-Duitsland opgericht: een satellietstaat van de Sovjetunie. Daardoor komt de scheidslijn tussen Oost en West onder meer dwars door Duitsland en Berlijn te liggen. Deze ontwikkeling zal in de komende tientallen jaren van grote betekenis zijn voor de organisatie en inzet van de KL.[35]

[33] J. W. L. Brouwer and C. M. Megens, "Het Debat in de Ministerraad over de Nederlandse Militaire Bijdrage Aan de NAVO, 1949-1951," *BMGN - Low Countries Historical Review* 107, no. 3 (January 1, 1992): 486–500.
[34] Hellema, "De Historische Betekenis van de Nederlandse Toetreding Tot de NAVO."
[35] Hoffenaar and Schoenmaker, *Met de blik naar het Oosten*.

Daarnaast voert de Sovjetunie in 1949 haar eerste succesvolle kernwapenproef uit. Hiermee komt een einde aan het Amerikaanse atoommonopolie en krijgt de Oost-West tegenstelling een steeds meer nucleaire dimensie. In juni 1950 vallen communistische Noord-Koreaanse troepen, gesteund door de Sovjetunie en de Volksrepubliek China, het democratische Zuid-Korea, gesteund door de VN onder westerse leiding, binnen. Hiermee worden de door het westen lang veronderstelde agressieve intenties van het communistische blok bevestigd en wordt de oorlogsdreiging acuut. Als gevolg daarvan ontwikkelt de NAVO, die tot dan toe vooral een politieke alliantie is geweest, zich meer en meer tot een militair bondgenootschap. Daarmee is de 'militarisering van de NAVO' een feit. Om het Duitse herbewapeningsvraagstuk op te lossen, treedt de Bondsrepubliek Duitsland in 1955 toe tot de NAVO. Als reactie daarop bundelen de Sovjetunie en haar Oost-Europese bondgenoten hun militaire krachten in het Warschaupact.[36]

b. Politiek-Militaire Strategie

Omdat de West-Europese landen na de Tweede Wereldoorlog in tegenstelling tot de Sovjetunie aanzienlijk aan gevechtskracht hebben ingeleverd, kan de NAVO een eventuele aanval op West-Europa nauwelijks met conventionele middelen doorstaan. De NAVO moet daarom grote stappen zetten om haar achterstand in conventionele bewapening in te halen.

Ondanks dit gegeven, stelt de Nederlandse regering zich in 1949 en 1950 zeer terughoudend op. Het kabinet-Drees-Van Schaik (1948-1951) acht een directe aanval van de Sovjetunie op West-Europa namelijk zeer onwaarschijnlijk. Daarom moet Nederland niet slechts langs de militaire weg een bijdrage leveren aan het behoud van de vrijheid, maar vooral door een rechtvaardige economische en sociale politiek, zo is de regering van mening. In de woorden van Drees: 'Men kan Rusland geen grotere dienst bewijzen dan door het uitgeven van hoge bedragen voor militaire doeleinden, welke de economische en sociale positie van ons land aantasten.''[37] Nederland is niet uniek in dit opzicht. De meeste West-Europese staten stellen zich in de naoorlogse jaren terughoudend op. Dit heeft vooral te maken met de gevreesde economische gevolgen. Een verdere verhoging van de Europese defensie-uitgaven kan namelijk een verslechtering van de Europese economieën betekenen. De NAVO-top en de Amerikanen zijn het hier fundamenteel mee oneens en oefenen daarom enorme druk op de Europese lidstaten, waaronder Nederland, uit.[38] Als gevolg van de Amerikaanse druk en de oorlog in Korea, stemt de Nederlandse regering uiteindelijk in met de NAVO-eisen en wordt het defensiebudget bijna verdubbeld en de opbouw van de landstrijdkrachten versneld. Dit is overigens ook de enige mogelijkheid om Amerikaanse steun te verkrijgen via het *Mutual Defense Assistance Program* (MDAP).[39]

Door het toetreden tot de NAVO moet Nederland een gezamenlijke NAVO-strategie volgen. Alle lidstaten nemen de verplichting op zich hun eigen defensieve vermogen te versterken en verklaren tegelijkertijd, dat een gewapende aanval op één of meer van de lidstaten als een aanval op allen wordt beschouwd. Aan de samenwerking op deze basis zit naast het militaire aspect ook een

---

[36] Jan Hoffenaar, "All SHAPE, No Arms: De Oorsprong van Het NAVO-Planningsproces En de Opbouw van de Nederlandse Strijdkrachten, 1951-1952," in *Traditie En Vernieuwing: Jubileumboek Ter Gelegenheid van Het Vijftigjarig Bestaan van "Mars et Historia,"* Mars et Historia (Rijssen: Uitgeverij Mars et Historia, 2016); Hoffenaar and Schoenmaker, *Met de blik naar het Oosten*.

[37] Brouwer and Megens, "Het Debat in de Ministerraad over de Nederlandse Militaire Bijdrage Aan de NAVO, 1949-1951."

[38] Hoffenaar, "All SHAPE, No Arms: De Oorsprong van Het NAVO-Planningsproces En de Opbouw van de Nederlandse Strijdkrachten, 1951-1952."

[39] Ibid; Brouwer and Megens, "Het Debat in de Ministerraad over de Nederlandse Militaire Bijdrage Aan de NAVO, 1949-1951."

economische en politieke kant, hoewel een politieke of economische unie nadrukkelijk niet wordt beoogd; de autonomie van de lidstaten blijft gehandhaafd.[40]

Aanvankelijk vormt het atoommonopolie van de VS, alsmede het feit, dat men door inzet van deze bom in staat was gebleken een oorlog te beëindigen, de basis voor de Europese veiligheid. In de beginjaren neemt de NAVO daarom het militair-strategische standpunt in dat een eventuele oorlog met conventionele middelen wordt gevoerd en dat het atoomwapen als strategisch vergeldingswapen wordt ingezet om de oorlog in het voordeel van de NAVO te brengen.[41] Deze strategie staat bekend als de *Massive Retaliation* strategie. Bij de oprichting van de NAVO is besloten de verdediging in West-Europa onder meer te voeren achter de Rijn-IJssellinie. De IJssellinie, die ook al voor de Tweede Wereldoorlog als verdedigingslijn functioneert, wordt in het begin van de jaren 50 met steun van de NAVO met dijken, stuwen en inundatiewerken versterkt tot een forse verdedigingslinie tussen de Duitse grens bij Lobith en het IJsselmeer. Als gevolg is de strategie van de Nederlandse strijdkrachten in de eerste jaren van het NAVO-verdrag, dat men bij een eventuele aanval door de Sovjetunie een hardnekkige verdediging zal voeren in het door de NAVO toegewezen vak van de IJssellinie. In het geval, dat de verdediging uiteindelijk niet succesvol is, moet inzet van het atoomwapen een einde maken aan de agressie. In die jaren spreekt men in Nederland ook wel eens van de 'schild en hamer'-strategie. Door een geslaagde kernwapenproef in de Sovjetunie in 1949 verandert de wereldsituatie echter fundamenteel. De *Massive Retaliation* strategie blijkt achterhaald. Als antwoord op deze ontwikkeling besluit de NAVO een geïntegreerd NAVO-commando op te richten, de conventionele en nucleaire strijdkrachten te versterken en een nieuw strategisch concept te ontwikkelen: de *Forward Strategy*, die uiteindelijk in 1954 officieel wordt geïntroduceerd.[42]

Afbeelding 3:

De Rijn-IJssellinie, 1955

Bron: Nederlands Instituut voor Militaire Historie | *In Dienst van de Troep: Bevoorrading en Transport bij de Koninklijke Landmacht*, p133

[40] J Smit, "De NAVO in Verleden, Heden En Toekomst," *Militaire Spectator*, 1971.
[41] Roos, *Van marketentster tot logistiek netwerk*.
[42] Smit, "De NAVO in Verleden, Heden En Toekomst"; Roos, *Van marketentster tot logistiek netwerk*.

c. Militaire Organisatie

De Nederlandse deelname aan de NAVO brengt een aantal verplichtingen met zich mee. Naast een voorgeschreven vrij hoog jaarlijks defensiebudget, moet de omvang en organisatievorm van de strijdkrachten, die beschikbaar worden gesteld voor inzet in NAVO-verband, aan de door de NAVO gestelde voorwaarden voldoen. Deze eenheden worden de '*assigned forces*' genoemd en staan tijdens inzet in NAVO-verband niet langer meer onder bevel van de Nederlandse bevelhebber.[43]

In 1951 wordt een centraal NAVO-commando opgericht als reactie op de acutere oorlogsdreiging met betrekking tot de Sovjet kernproef en de Korea oorlog. Onder dit centrale NAVO-commando worden een aantal regionale commando's gevormd. Het Nederlandse legerkorps maakt samen met een Brits, Belgisch en later (1955) ook Duits legerkorps deel uit van de *Northern Army Group* (NORTHAG), opgericht in 1952, dat de verdediging van het noordelijke deel van West-Europa als oorlogstaak heeft.[44]

In de periode 1949-1955 gaat de KL ook over van de Britse naar de Amerikaanse organisatievorm. Dit komt enerzijds omdat het centrale NAVO-commando de invoering van de Amerikaanse legerstructuur sterk aanbeveelt en anderzijds doordat het grootschalige militaire hulpprogramma van de VS – de MDAP – de reorganisatie een logische keuze maakt. Dit vereenvoudigt de overdracht van materieel, uitrusting, oorlogsvoorraden en, niet op de laatste plaats, kennis en ervaring namelijk aanzienlijk. Tussen 1951 en 1961 ontvangt de Nederlandse krijgsmacht voor bijna 4.5 miljard gulden aan Amerikaans materieel. Ter vergelijking: in dezelfde periode stijgt de Nederlandse defensiebegroting van ongeveer 1 naar 2 miljard gulden per jaar.[45] Dankzij de MDAP-hulp moderniseert en breidt de KL zich in relatief korte tijd aanzienlijk uit, iets wat op eigen kracht nooit was gelukt.[46]

Het Nederlandse grondgebied wordt in deze periode verdeeld in een operatiegebied (*Combat Zone*), het door NORTHAG aangewezen gebied, en het zogenaamde achterland (vaak aangeduid met de term 'Nationale Sector' (NS). De *assigned forces*, in casu de Strijdkrachten te Velde, die vanaf eind 1952 officieel als het Eerste Legerkorps (1 LK) door het leven gaan, zijn verantwoordelijk voor de verdediging van een deel van het bondgenootschappelijke grondgebied (NORTHAG) in NAVO-verband. Om deze taak te kunnen uitvoeren, besluit de legerleiding in het Legerplan 1950, dat het legerkorps eind 1954 uit 5 divisies moet bestaan waarvan 1 paraat en 4 mobilisabel.[47] Het dienstplichtstelsel, met een duur van 18 maanden, en de werving van een groot aantal beroepsmilitairen is daarvoor noodzakelijk. De territoriale eenheden, verenigd onder het Territoriaal Bevel Nederland (TBN), krijgen de taak de Rijn-IJsselverdediging te ondersteunen en de territoriale verdediging van het achterland voor hun rekening te nemen.[48]

---

[43] Roos, *Van marketentster tot logistiek netwerk*.
[44] Ibid; Hoffenaar, "All SHAPE, No Arms: De Oorsprong van Het NAVO-Planningsproces En de Opbouw van de Nederlandse Strijdkrachten, 1951-1952."
[45] Roozenbeek, *Alleen leverbaar in legergroen*.
[46] Roozenbeek, *In dienst van de troep*.
[47] Hoffenaar, "All SHAPE, No Arms: De Oorsprong van Het NAVO-Planningsproces En de Opbouw van de Nederlandse Strijdkrachten, 1951-1952"; Brouwer and Megens, "Het Debat in de Ministerraad over de Nederlandse Militaire Bijdrage Aan de NAVO, 1949-1951."
[48] Hoffenaar and Schoenmaker, *Met de blik naar het Oosten*.

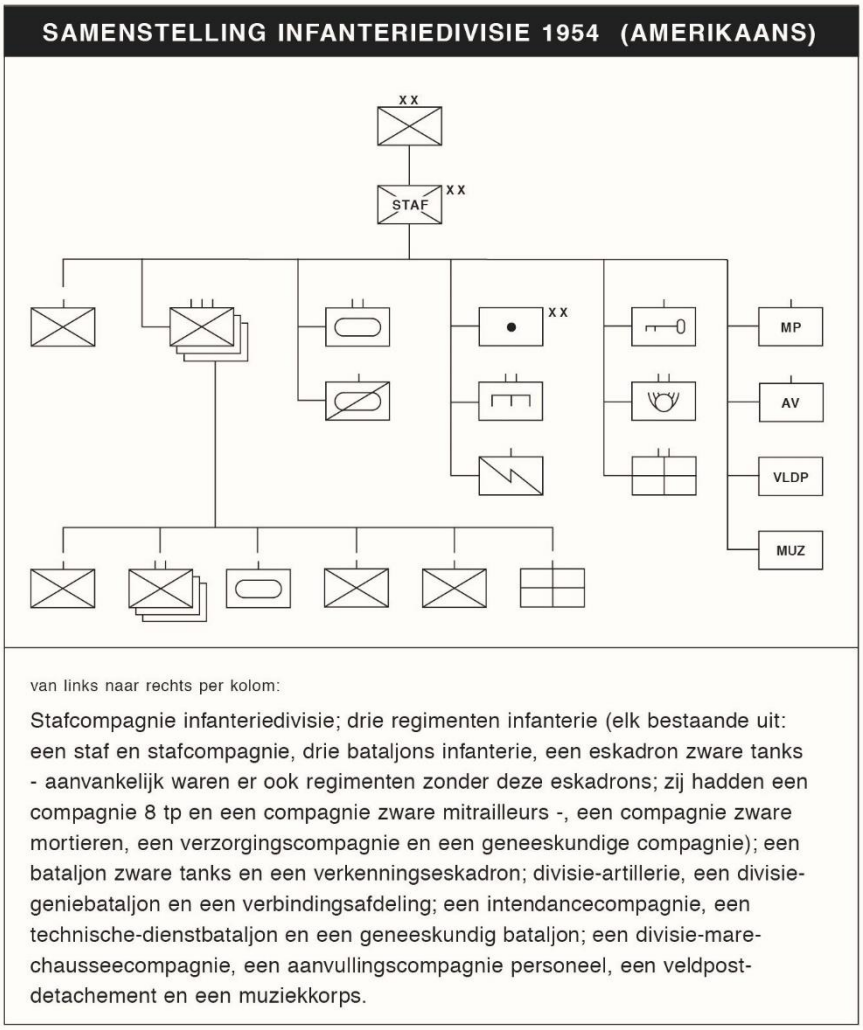

Organogram 2:

Bron: Nederlands Instituut voor Militaire Historie | *Met de Blik naar het Oosten: de Koninklijke Landmacht*, p85

ii. De Logistieke Ondersteuning, het Bevoorradingsconcept en de Intendance

a. Militaire Logistieke Ondersteuning

Hoewel de operationele leiding onder het nieuw-opgerichte centrale NAVO-commando staat, blijft de logistieke ondersteuning, zowel in vredestijd als in oorlogstijd, uitdrukkelijk een nationale aangelegenheid. Dit is allereerst te verklaren doordat de acute oorlogsdreiging in de periode 1949-1955 de opbouw van een geïntegreerde logistiek belemmert. Daarnaast is de integratie van de logistiek vanwege politieke en economische overwegingen voor vele lidstaten niet wenselijk. De concrete belangen van de nationale industrie en de consequenties voor de schatkist wegen zwaarder dan de gespannen internationale verhoudingen.[49] De lidstaten zijn daarom, ook bij inzet onder het centrale NAVO-commando, zelf verantwoordelijk voor en belast met de logistieke ondersteuning van de door hen ter beschikking te stellen operationele eenheden (de *assigned forces*). Het ontbreken van

[49] Roozenbeek, *In dienst van de troep*.

een centraal geleid logistiek systeem vormt een aanzienlijk zwak punt voor de NAVO. Om de logistieke problematiek beheersbaar te maken, roept de NAVO een structuur van comités, stuurgroepen en een groot aantal werkverbanden in het leven. Het doel is om, op basis van vrijwilligheid, te komen tot gedragsregels en onderlinge afspraken over zaken als interoperabiliteit en standaardisatie. Hieruit komt bijvoorbeeld het *NATO Pipeline System*: een netwerk van pijpleidingen van de NAVO voor het transport van brandstoffen, voort.[50]

De overgang van de Britse naar de Amerikaanse organisatievorm heeft vergaande gevolgen voor de topstructuur van de KL, de samenstelling van de eenheden en de logistiek. Er worden tal van nieuwe definities, organisaties en procedures geïntroduceerd en waar nodig aangepast aan de Nederlandse omstandigheden. In de Amerikaanse organisatie staat de gehele logistieke organisatie onder de *Chief of Staff*. Deze organisatievorm wordt in Nederland echter niet in zijn geheel overgenomen. Bij de reorganisatie wordt de logistieke ondersteuning van het legerkorps onder de CGS gebracht.[51] Anders dan het Britse leger kent de Amerikaanse organisatie geen centraal materieel-beherend orgaan, zoals de DKG. In plaats daarvan wordt de materiële verzorging van het Amerikaanse leger gedelegeerd aan verschillende *'technical services'* die ieder een samenhangend materieel- en goederenpakket onder hun beheer hebben. Binnen de KL worden ten behoeve van de Technische Dienst, Genie, Verbindingsdienst, Geneeskundige Dienst en de Intendance materieelinspecties opgericht. Deze inspecties zijn verantwoordelijk voor de ondersteuning van het legerkorps. De materieelinspecties staan op hun beurt onder het bevel van de CGS. Tijdens de reorganisatie wordt de DKG opgeheven en komt het verwervingstraject onder de verantwoordelijkheid van de nieuw-opgerichte Directie Materieel Landmacht (DML), die nevengeschikt is aan de CGS.[52]

Tot 1953 heeft de DML in vredestijd nog het beheer over de magazijnen, depots en werkplaatsen. In oorlogstijd moet die taak aan de CGS worden overgedragen. Deze commando-overdracht wordt als uiterst ongewenst geacht. Daarom wordt de CGS in 1954 tot de Bevelhebber der Landstrijdkrachten (BLS) benoemd en met de logistieke verzorging van alle eenheden van de KL belast, zowel in vredes- als oorlogstijd. Voor deze taak wordt onder de BLS het Basiscommando opgericht. Hiermee is de bevelvoering over de logistiek sterk vereenvoudigd: de BLS coördineert het werk van de materieelinspecties voor de behoeftebepaling, de DML wordt uitsluitend belast met de verwerving en het Basiscommando wordt belast met de distributie, de vijfde-echelons logistieke taak en de derde- en vierde-echelons logistieke steun aan de territoriale eenheden. Kortom, de materieelinspecties bepalen de behoeften, de DML schaft aan en het Basiscommando bevoorraadt de operationele eenheden. Onder het Basiscommando worden voor de uitvoering hiervan basisgroepen per materieeldienst opgericht. Voor de intendance betreft het 150 Intendance Basisgroep (1954).[53]

b. De Intendance, de Operationele Bevoorrading en het Bevoorradingsconcept

Het vak waarbinnen de strijdkrachten in de periode 1949-1955, bij een eventuele aanval, de verdediging moeten voeren, wordt door grote rivieren in ons land in twee delen verdeeld. In beide delen is een legerkorpsdepot gesitueerd. Het legerkorps wordt vanuit een legerkorpsdepot Noord ten westen van Arnhem en een legerkorpsdepot Zuid ten oosten van Den Bosch bevoorraad. De legerkorpsaanvullingsplaatsgebieden liggen op de Veluwe en rond Nijmegen. De voorraden liggen in vredestijd opgeslagen in hoofdmagazijnen in de buurt van de oorlogslocaties van de eenheden. De bedoeling is, dat de troepen onder oorlogsomstandigheden allereerst vanuit deze magazijnen worden

[50] Roos, *Van marketentster tot logistiek netwerk*.
[51] Ibid.
[52] Roozenbeek, *Alleen leverbaar in legergroen*.
[53] Roos, *Van marketentster tot logistiek netwerk*; Roozenbeek, *In dienst van de troep*; Hoffenaar and Schoenmaker, *Met de blik naar het Oosten*.

bevoorraad. Pas als deze uitgeput zijn, komen de legerkorpsdepots en aanvullingsplaatsen (avpl) in bedrijf. De KL streeft er tijdens deze periode in vredestijd naar een voorraad op te bouwen van twintig dagen oorlogsverbruik in de basisdepots, plus zeven dagen voor de legerkorpsdepots en drie dagen in de aanvullingsplaatsen: in totaal een voorraad van dertig oorlogsdagen. De NAVO schat echter in, dat een voorraad van minstens zestig dagen nodig is voor de strijdkrachten, die een aanval van de Sovjetunie moeten opvangen, aangezien een continue aanvoer over zee pas na twee maanden mogelijk zal zijn.[54]

Voor bevoorradingsdoeleinden gebruiken de Amerikanen een aanvullende classificatie, die de hiervoor benoemde materieelinspecties deels doorkruist. Op basis van verbruikskenmerken worden alle aan te voeren goederen in vijf verschillende klassen ingedeeld, de zogenaamde bevoorradingsklassen. Deze worden met Romeinse cijfers aangeduid en zijn als volgt: Klasse I betreft levensmiddelen en water; Klasse II betreft geautoriseerde uitrustingstukken, kleding, reservedelen en gereedschappen; Klasse III betreft brandstof, oliën, smeermiddelen, chemicaliën en onderhoudsmiddelen (BOSCO); Klasse IV betreft bouwmateriaal, tenten, bulkmateriaal, kantoorartikelen en veldversterkingsmiddelen als prikkeldraad; Klasse V betreft munitie en springmiddelen.[55] Naast de materieelinspecties en bevoorradingsklassen onderscheidt het Amerikaanse logistieke systeem ook nog eens vijf zogenaamde 'echelons.' Deze fungeren in algemene zin als schakels in de logistieke keten, waarbij de hogere echelons veelomvattendere taken uitvoeren dan de lagere. De vijf echelons lopen van het eerste echelon, oftewel de individuele soldaat – die bijvoorbeeld zijn wapen of voertuig in goede staat houdt – tot aan de complete revisie van materieel in statische werkplaatsen in het achterland – het vijfde echelon. Voor de bevoorradingsketen is de indeling in vijf echelons minder geschikt. Om verwarring te vermijden, gebruikt men binnen de KL bij de benaming van bevoorradingsinstallatie wel de hoogste drie echelons. Het vijfde echelon beheert de landsvoorraad, die in basisdepots (hoofdmagazijnen) is ondergebracht. Deze statische depots bevoorraden in oorlogstijd de legerkorpsdepots te velde: het vierde echelon. De legerkorpsaanvullingsplaatsen vormen aansluitend het derde echelon. De volgende schakel in de bevoorradingsketen is de divisie, eventueel gevolgd door het regiment. Beide richten te velde verdeelplaatsen in, die op hun beurt de gebruikende eenheden van hun benodigdheden voorzien.[56]

Op de drie hoogste echelons richt elk van de materieeldiensten, waaronder de intendance, voor iedere goederenklasse aparte installaties in. Er zijn in het legerkorpsvak dan ook intendancetroepen werkzaam in vierde echelons legerkorpsdepots en derde-echelons legerkorpsaanvullingsplaatsen klasse I, klasse III, en klasse II/IV. Tegelijkertijd draagt de intendance ook de zorg voor bad- en wasinstallaties, de CADI en de gravendienst.

Het Basiscommando schept de voorwaarden voor een robuuste logistieke ondersteuning in oorlogstijd. Doordat de basisgroepen de benodigde voorraden in de legerkorpsdepots afleveren, hoeft het legerkorps niet achterom te kijken en kan het zich geheel richten op zijn operationele taak achter de IJssel en de Rijn. Binnen het legerkorps is er tot op het derde echelon sprake van directe bevoorrading, de goederen worden gebracht. Daarna vormt de zogenaamde indirecte bevoorrading de norm. Dit betekent dat de 'klant' – of dat nu een gebruikende of een logistiek onderdeel is – zijn benodigdheden met eigen vervoermiddelen bij een verzorgende eenheid ophaalt.[57] Deze systematiek is vastgelegd in een bevoorradingsconcept zoals dat hieronder is weergegeven. Zoals te zien is, speelt

[54] Roos, *Van marketentster tot logistiek netwerk*; Roozenbeek, *In dienst van de troep*.
[55] Mulder, "Historische Canon: Regiment Bevoorradings- En Transporttroepen"; Roozenbeek, *In dienst van de troep*.
[56] Roozenbeek, *In dienst van de troep*.
[57] Ibid.

het intendancebataljon (Intbat) een belangrijke rol. In overeenstemming met de tweedelige organisatie van de KL zijn er ook twee verschillende soorten intendancebataljons te onderscheiden. De intendancebataljons van de Nationale Sector hebben een tweeledige taak. Allereerst moeten zij vanuit het achterland de logistieke ondersteuning van het in te zetten Eerste Legerkorps ondersteunen. Daarnaast is men verantwoordelijk voor de logistieke ondersteuning van alle territoriale eenheden in het achterland. De intendancebataljons van het Eerste Legerkorps (LK) hebben tot taak alle eenheden van het Eerste Legerkorps in de gevechtszone te bevoorraden en van diensten te voorzien. Deze intendancebataljons maken in tegenstelling tot die van de Nationale Sector deel uit van de *assigned forces*.

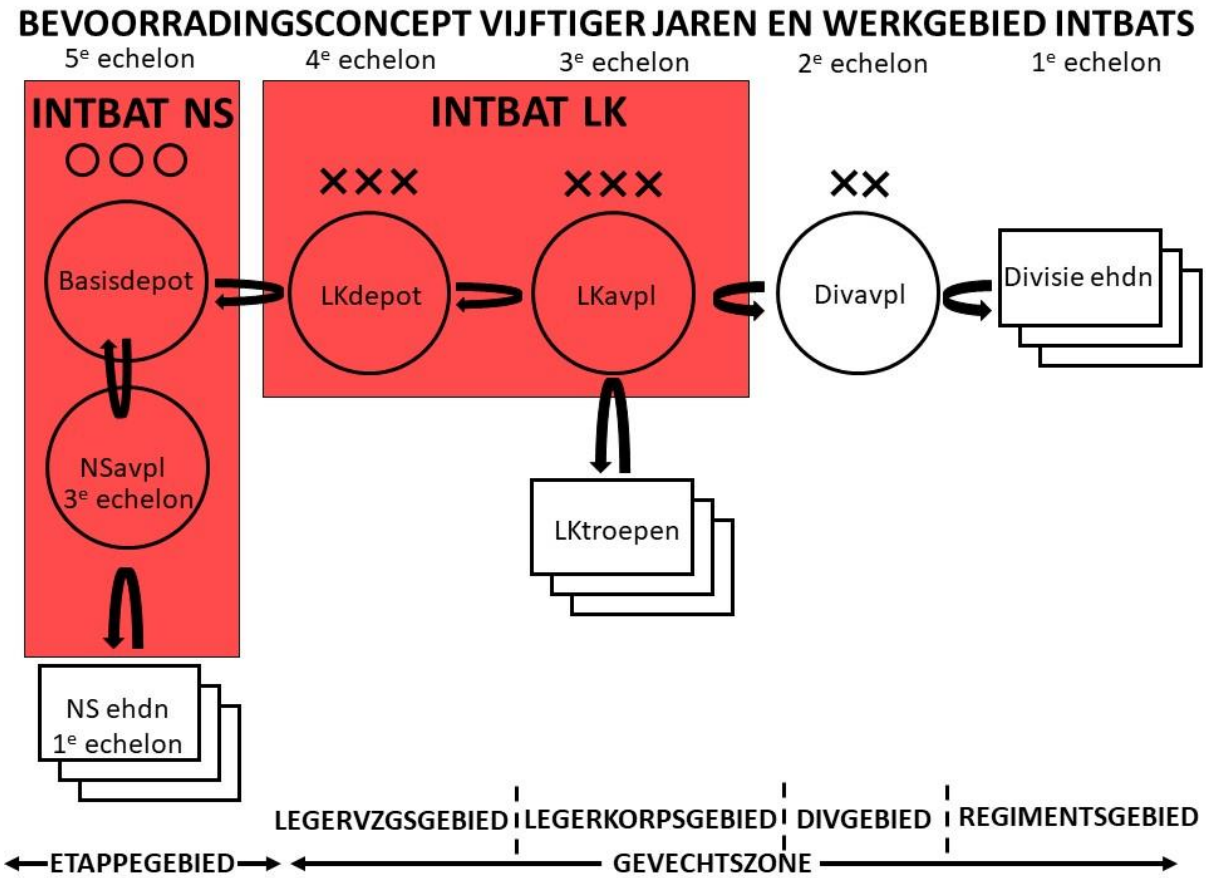

Nationale sector

Binnen het Basiscommando kan 150 Intendance Basisgroep na mobilisatie beschikken over een groot aantal verschillende intendance eenheden. Hiervan is echter het overgrote deel mobilisabel aangezien voornamelijk burgerwerkkrachten en werktroepcompagnieën op de depots werken. Deze intendance eenheden zijn als volgt:

Soort Eenheid	Nummer(s)	Locatie(s)	Opmerking
Levensmiddelen depotcompagnieën	119	De Harskamp	
Levensmiddelen aanvullingscompagnieën			
Basisbakkerijcompagnie	154	Amsterdam, Vught en Deventer	
Mobiele Bakkerijcompagnie (vanaf nov 1952)	114		Levert rechtstreeks aan de aanvullingsplaats
Cantinedienstcompagnie	116	Leiden	
Kleding en algemene uitrusting depotcompagnieën	117	Rucphen	
Brandstof depotcompagnieën	124 en 127	Bathmen en Nistelrode	
Brandstof aanvullingscompagnieën			
Werktroepencompagnieën	106, 116, 126, 136, 166, 186, 216 en 256		
Gravendienstcompagnie	158		In 1958 gereorganiseerd naar 499 Gravendienstcompagnie 1 maart 1960 opgeheven
Badcompagnieën	110		
Wascompagnieën	113		
Intendance herstelcompagnie	105		

Daarnaast is men in staat om maximaal zes bataljonsstaven te formeren. Deze bataljonsstaven krijgen bij oefeningen of in oorlogstijd afhankelijk van de opdracht een aantal eenheden onder zich en worden dan als intendancebataljons ingezet. Deze geformeerde intendancebataljons, bestaand uit de nummers 101 t/m 106, hebben een meervoudige taak:

- Het inrichten en in bedrijf houden van 5^{e} echelons basisdepots (voorraadhoogte 15 dagen);
- Het bevoorraden van 4^{e} echelons legerkorpsdepots en 3^{e} echelons territoriale aanvullingsplaatsen met levensmiddelen, brandstoffen en cantinedienstgoederen;
- Het inrichten en in bedrijf houden van 3^{e} echelons territoriale aanvullingsplaatsen (voorraadhoogte 15 dagen);
- Het inrichten en in bedrijf houden van mobiele CADI verkooppunten;
- Het op aanvraag leveren van intendance gebruiksgoederen aan Nationale Sector en Legerkorpseenheden;
- Het uitvoeren van herstellingen aan aangeboden defecte intendance gebruiksgoederen.

Toelichting 1:

Onduidelijkheden over de oprichtingsdata van:
- 119 Lvmdepcie;
- 124 BOS-depcie.

Daarnaast onduidelijkheid of de Bad- en Wascompagnieën tot de Nationale Sector behoren of tot het Legerkorps.

➔ Archiefdoos 094, map 001.

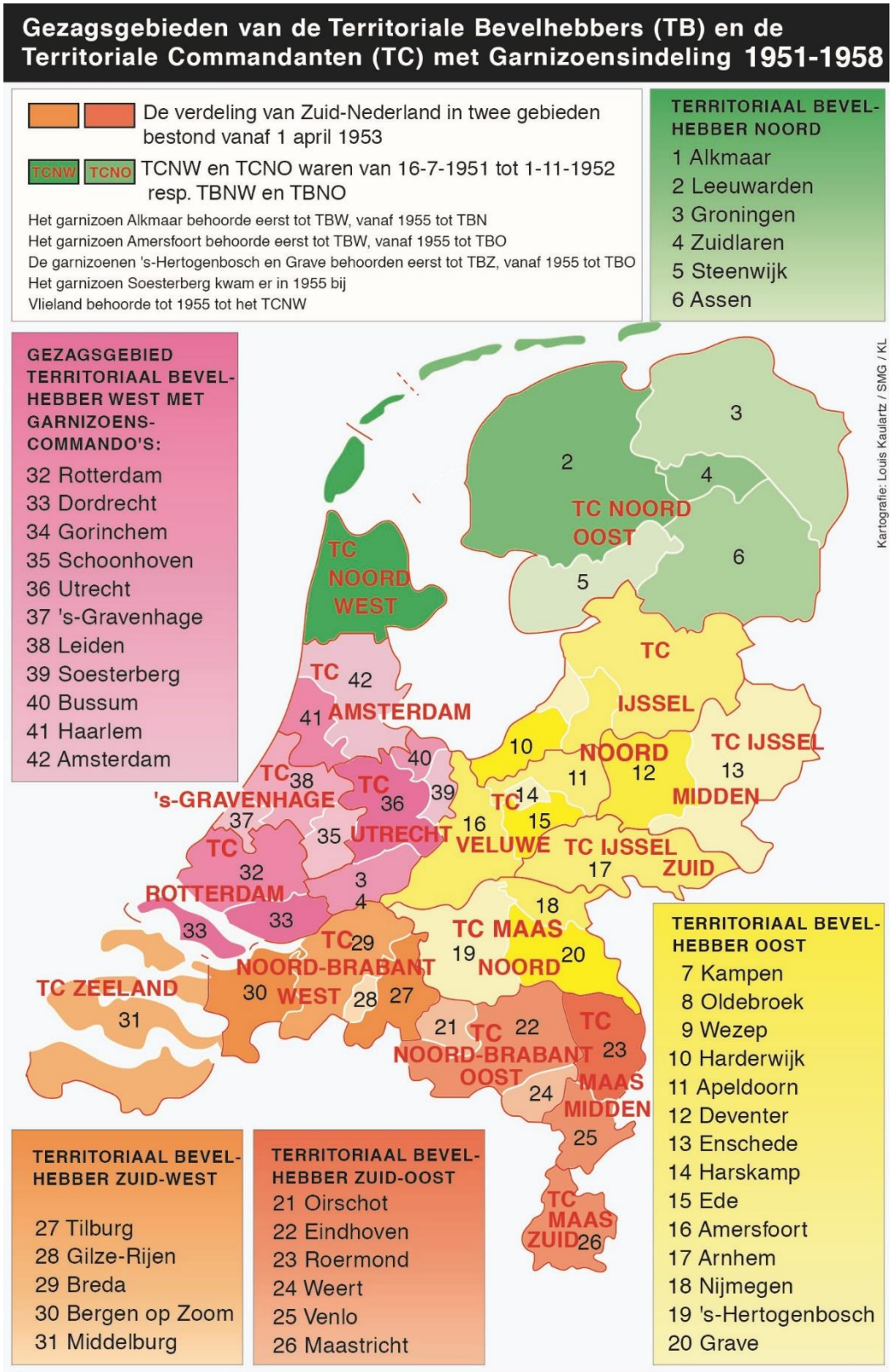

Afbeelding 4:

De Nationale Sector, 1951-1958

Bron: Nederlands Instituut voor Militaire Historie | *Met de Blik naar het Oosten: de Koninklijke Landmacht*, p124

Eerste Legerkorps

In het legerkorps, als onderdeel van de *assigned forces* van de NAVO, bestaan dan naast een legerkorpsdepotcompagnie (107) nog twee intendancebataljons (102 en 103). Deze drie eenheden zijn onderdeel van 101 Intendancegroep, opgericht in 1953. De legerkorpsdepotcompagnie is verantwoordelijk voor het inrichten en in bedrijf houden van 4e echelons legerkorpsdepots en heeft daarvoor een levensmiddelenpeloton, een BOS-peloton en een CADI-peloton. De 102 en 103 intendancebataljons bestaan (in oorlogstijd) uit:

- Een levensmiddelen aanvullingscompagnie (101 resp. 111);
- Een brandstof aanvullingscompagnie (102 resp. 112);
- Een werktroepencompagnie (146 resp. 156) en;
- Een gravendienstcompagnie (118 en 499 Intendance Gravendienstcompagnie).

Daarnaast kan men binnen het legerkorpsgebied in oorlogstijd nog een badcompagnie (110), een wascompagnie (113) en een verzamelplaatscompagnie (109) onder bevel krijgen.

De aanvullingscompagnieën hebben tot taak een aanvullingsplaats in te richten (voorraadhoogte 15 dagen) en in bedrijf te houden. De cantinedienst compagnie richt mobiele verkooppunten in of levert cantinedienst goederen via de aanvullingsplaats levensmiddelen. De gravendienstcompagnie richt een tijdelijke militaire begraafplaats in het depotgebied in.

Op divisieniveau richt de Divisie-intendancecompagnie een verdeelplaats levensmiddelen en een verdeelplaats brandstoffen, oliën en smeermiddelen in. Daarnaast beschikt men over een badgroep en een wasgroep. Op regiments- en overeenkomstig niveau heeft de verzorgingscompagnie de taak de distributie naar de eenheden uit te voeren.

Vanaf 1951 worden diverse stafoefeningen georganiseerd. In de septembermaanden van 1952, 1953 en 1954 worden zelfs grote internationale troepenoefeningen georganiseerd: HOLDFAST, GRAND REPULSE resp. BATTLE ROYAL. Uit de evaluatieverslagen blijkt dat, ondanks de reorganisaties, de regie en sturing van de logistieke eenheden nog wel een uitdaging is. Het zijn de vertegenwoordigers van de Inspectie der Intendance op de diverse niveaus, die van bovenaf moeten sturen en bijsturen. Daarnaast krijgt het behalen van de tactische oefendoelen zoveel prioriteit, dat van echte operationele logistieke ondersteuning eigenlijk geen sprake is. Voorafgaand aan de oefeningen worden op diverse plaatsen in het toegewezen oefengebied voldoende voorraden levensmiddelen en brandstof opgeslagen, zodat eenheden tijdens de oefening geen gebrek zullen hebben.

Toelichting 2:

Naast 102 en 103 Intendancebataljon zouden er volgens verschillende bronnen later nog mobilisabele intendancebataljons bijkomen, wanneer dit gebeurt, is echter onduidelijk.

Er wordt gesproken van 258 Intendancebataljon.

➔ Verder onderzoek vereist.

SAMENSTELLING 1 LK juli 1955

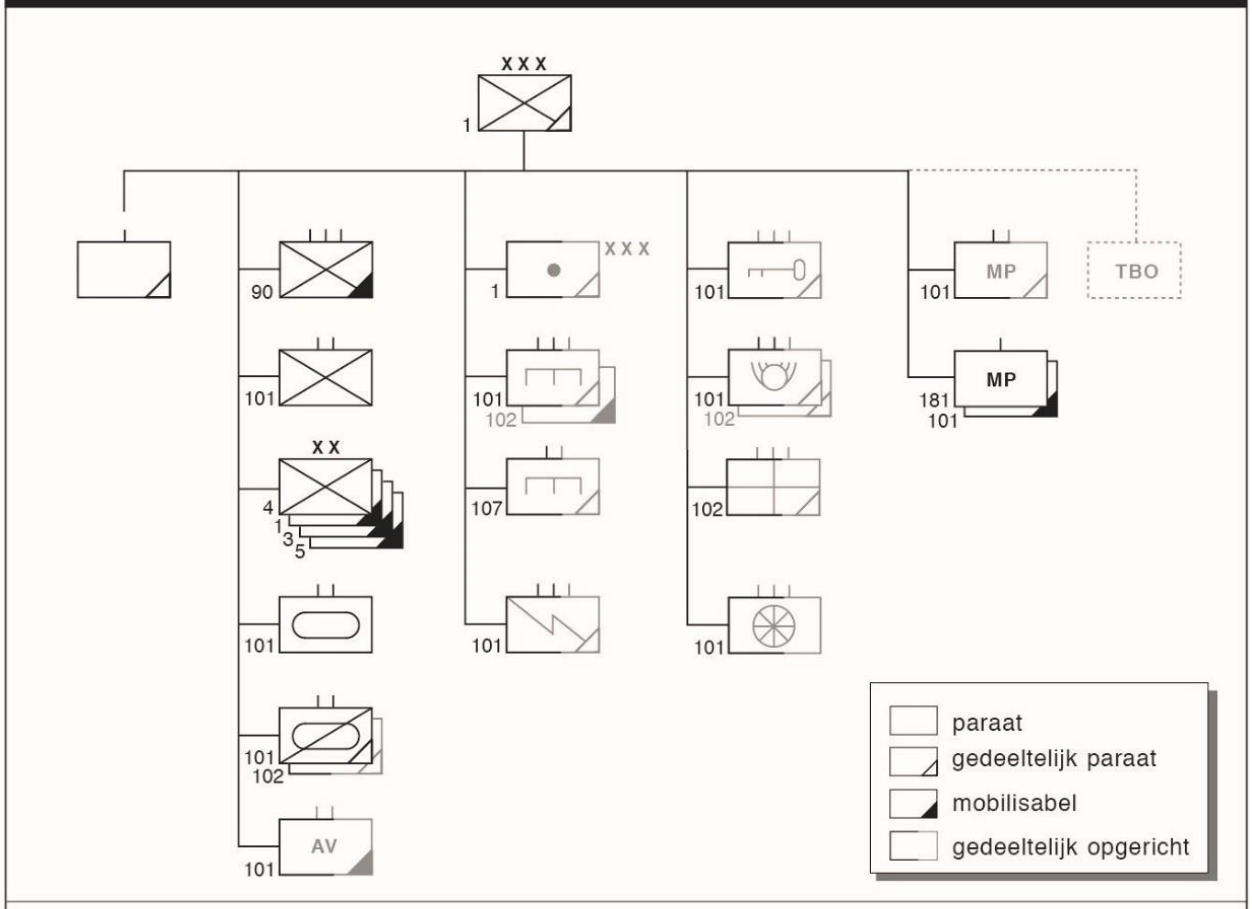

van links naar rechts per kolom:

Staf 1Lk; 90 Regiment Infanterie, 101 Bataljon Infanterie, 4, 1, 3 en 5 Infanterie-divisie, 101 Tankbataljon, 101 en 102 Verkenningsbataljon en 101 Aanvullings-bataljon Personeel; Legerkorpsartillerie, 101 en 102 Geniegevechtsgroep, 107 Geniedepotbataljon, 101 Verbindingsgroep; 101 Intendancegroep, 101 en 102 Technische Dienstgroep, 102 Geneeskundige Groep, 101 Transportgroep; 101 Marechausseebataljon en 181 en 101 Marechausseecompagnie.

Organogram 3:

Bron: Nederlands Instituut voor Militaire Historie | *Met de Blik naar het Oosten: de Koninklijke Landmacht*, p94

iii. Conclusie

Na de terugkomst uit Nederlands-Indië kan Nederland eindelijk aandacht en prioriteit geven aan zowel de verdediging van het land als de logistieke ondersteuning ervan. Mede door de toenemende internationale druk werkt men ook hard en met veel enthousiasme aan de wederopbouw van de landmacht. De omvangrijke Amerikaanse steun in de vorm van de MDAP-hulp verlicht de last van de wederopbouw en maakt bovendien geld vrij voor materieelaankopen waar Nederland anders niet aan zou zijn toegekomen. De vele reorganisaties volgens Amerikaanse principes leggen langzaam maar zeker de basis voor een adequate militaire en logistieke organisatie met een functionerend bevoorradingssysteem. Zodoende krijgt ook de intendance een meer gestructureerde organisatievorm in zowel het opgerichte Basiscommando als het Eerste Legerkorps. Bovendien is de tijd van neutraliteit en isolationisme voorbij en moet Nederland conform NAVO-richtlijnen een gemeenschappelijke militaire strategie volgen. In de periode 1949-1955 betekent dit dat de *assigned forces* in oorlogstijd hun taak grotendeels op Nederlands grondgebied zullen moeten uitvoeren, maar dit zal snel veranderen. Door allerlei ontwikkelingen in de Europese veiligheidssituatie verschuift de verdedigingslinie steeds verder naar het oosten. Bovendien komt er een einde aan de Amerikaanse financiële steun. Het volgende hoofdstuk gaat uitgebreid in op deze nieuwe uitdagingen.

Afbeelding 5:

Het ingegraven benzinekooktoestel van de veldkeuken.

Bron: Nederlands Instituut voor Militaire Historie | *In Dienst van de Troep: Bevoorrading en Transport bij de Koninklijke Landmacht*, p133

3. Op eigen benen voorwaarts: 1955-1967

Ontwikkelingen rondom de nog altijd woedende Koude Oorlog zoals de oprichting van het Warschaupact en het 'Duitslandvraagstuk' zorgen in de periode 1955-1967 voor vele nieuwe uitdagingen. Hoewel de Rijn-IJsselverdediging net op gang is gekomen, moet de gehele militaire en logistieke planning ten gevolge van de implementatie van de *Forward Defence* in 1958 terug naar de tekentafel. Hiermee wordt de verdedigingslinie circa tweehonderd kilometer naar het oosten verlegd. Dit gebeurt in de jaren 60 nogmaals, wanneer de zogenaamde *Full Forward Strategy* van kracht wordt. De KL ondergaat, achteraf gezien, in de periode 1955-1967 dan ook verreweg de meeste veranderingen en reorganisaties. Daarnaast heeft de grootschalige mechanisering en motorisering van de landmacht, grote gevolgen voor de logistieke ondersteuning en organisatie. Dat geldt voor zowel de Nationale Sector als het Eerste Legerkorps.

Dit hoofdstuk bestaat uit twee delen waarvan het eerste de politiek-strategische context beschrijft en daarbij ingaat op de heersende veiligheidssituatie, de politiek-militaire strategie en de militaire organisatie. Daarna gaat het tweede deel in op de ontwikkeling van de steeds veranderende militaire logistieke ondersteuning, de rol van de intendance daarbij en een gewijzigd bevoorradingsconcept.

i. De Politiek-Strategische Context

a. Veiligheidssituatie

Sinds de succesvolle kernwapenproef van de Sovjetunie in 1949 is de NAVO druk bezig met het vinden van een tweeledig antwoord. Enerzijds zoekt men naar een politieke uitspraak inzake een gezamenlijk te voeren strategie, anderzijds is er een militair antwoord nodig op de 'ver-nuclearisering' van de Koude Oorlog. Het militaire antwoord wordt vooralsnog gevonden in het reeds benoemde centrale NAVO-commando. Een onderzoek naar een oplossing van het politieke probleem resulteert in de ontwikkeling van een nieuw strategisch concept: de *Forward Defence* (zie sectie b). Deze ontwikkeling heeft in de periode 1955-1967 ingrijpende gevolgen voor de Europese en daarmee Nederlandse veiligheidssituatie. De *Forward Defence* introduceert namelijk 'het Duitse vraagstuk' in de NAVO. Enerzijds zal volgens dit plan een evt. gewapende strijd voornamelijk op Duits grondgebied worden gevoerd. Anderzijds verwacht men, dat de integratie van de te vormen Duitse strijdkrachten de taak van de overige lidstaten zal verlichten en daarmee het bereiken van de gestelde doeleinden zal vergemakkelijken. Tegelijkertijd echter wordt de toetreding van West-Duitsland tot de NAVO door verscheidene landen gewantrouwd omdat de ontwikkeling van de Duitse zware industrie en het defensiepotentieel het onvermijdelijke gevolg ervan zal zijn. Op de NAVO-vergadering van december 1956 legt men daarom de klemtoon op de noodzaak tot verdere politieke consultatie en economische samenwerking tussen de lidstaten ter bereiking van de in het NAVO-verdrag gestelde doeleinden. Feitelijk betekent dit een verschuiving van multilaterale samenwerking naar supranationale regie: ''*A partial pooling of sovereignty for mutual protection should also promote progress and cooperation generally*.''[58]

Zoals eerder opgemerkt, is de oprichting van het Warschaupact een reactie op de West-Duitse integratie in de NAVO. Het Warschaupact voert ook onmiddellijk zijn nucleaire capaciteit op waardoor het machtsevenwicht op een hoger peil dan voorheen moet worden gehandhaafd. Het peil van het machtsevenwicht krijgt in deze periode door de introductie van thermonucleaire wapens, die zowel de Sovjetunie als de VS inmiddels in hun bewapening opnemen, daarom een irrationeel accent.

[58] Smit, "De NAVO in Verleden, Heden En Toekomst."

Hiermee wordt het duidelijk dat in een toekomstig conflict geen der partijen iets te winnen en allen alles te verliezen hebben (*Mutual Assured Destruction* of MAD).[59]

Daarnaast hebben verschillende gebeurtenissen tijdens deze periode een grote invloed op het uiteindelijke politiek-strategische concept. De Sovjetinval in Hongarije in november 1956 heeft onder andere tot gevolg dat NAVO-landen de alarmeringsmaatregelen voor de door hen te leveren eenheden (*assigned forces*) aanpassen. Hetzelfde geldt voor de Berlijnse Crisis in 1961, die uitmondt in de bouw van de Berlijnse Muur. Deze gebeurtenissen tonen aan, dat de Sovjetunie reeds met beperkte inzet van conventionele middelen in staat is handelend op te treden, waarop de NAVO slechts met de inzet van nucleaire middelen zal kunnen reageren.[60] Als gevolg van dit gegeven rijzen er onder de lidstaten aanzienlijke vraagtekens over het gewenste strategische concept van de NAVO.

b. Politiek-Militaire Strategie

In 1958 wordt de reeds in 1954 geïntroduceerde *Forward Defence* van kracht. Dit is mogelijk vanwege de nieuwe West-Duitse *Bundeswehr* divisies, de versterking en uitbreiding van de *assigned forces* van de andere lidstaten – inclusief Nederland – en de Amerikaanse uitbreiding van het arsenaal aan tactische kernwapens. Dit betekent dat men de Rijn-IJssellinie verlaat en de bondgenootschappelijke verdediging naar de Weser-Fuldalinie in West-Duitsland verlegt. Dit is voor Nederland een ontzettend ingrijpende stap omdat daarmee vanaf dat moment de verdedigende gevechten grotendeels oostelijk van onze landsgrens zullen moeten worden gevoerd. Het Eerste Legerkorps krijgt in de nieuwe constellatie het noordelijkste vak achter de Weser toegewezen.[61]

Tegelijkertijd leggen de NAVO-lidstaten in 1956 hun verdedigingsbeleid opnieuw vast in een aantal documenten. Dit resulteert in de formulering van het *Overall Strategic Concept for the Defence of the NATO Area* (MC 14/2), ook wel de 'Schild-en-Zwaardstrategie' genoemd, die in 1957 wordt aanvaard. De nieuwe strategie bevat onder andere vier uitgangspunten, die voor de Nederlandse krijgsmacht hoogst relevant zijn: (a) het doel is oorlog te voorkomen door de schepping van een afschrikwekkend vermogen (*Deterrence*); (b) de beschikbaarheid van nucleaire en andere parate strijdkrachten en de vastbeslotenheid (lees: geloofwaardigheid / *credibility*) elke aanval met alle middelen te vergelden zijn essentieel (*Massive Retaliation*); (c) de NAVO-strijdkrachten moeten in staat zijn een vijandelijk kernwapenoffensief te overleven en daarna een vernietigend tegenoffensief in te zetten (*Second Strike Capability*); en (d) de verdediging wordt zo ver mogelijk oostwaarts gevoerd (*Forward Defence*).[62] De ontplooiing van NAVO-landstrijdkrachten langs het IJzeren Gordijn vormen het *schild.* De strategische wapens zoals langeafstandsraketten fungeren als het *zwaard*.[63]

Onmiddellijk na de aanvaarding van de Schild-en-Zwaardstrategie ontstaan er echter interne twijfels aan de waarde ervan voor de Europese veiligheid. Volgens critici is het feit dat afschrikking geen garantie is voor het uitblijven van een conflict het zwakke punt. Bovenal vormt de onvermijdelijke kernwapeninzet in geval van een conflict het grote bezwaar. Daarnaast zijn de niet-nucleaire lidstaten volgens deze strategie in overwegende mate afhankelijk van de VS. Een gevolg hiervan is, dat deze lidstaten een groot deel van hun autonomie, niet slechts op defensiegebied maar ook op buitenlandse politiek, moeten opofferen ten bate van hun veiligheid. Tijdens de gehele periode 1955-1967 wordt de discussie over de te voeren NAVO-strategie dan ook intensief voortgezet. Dat resulteert enerzijds in een grotere mate van overeenstemming maar anderzijds geeft het aanleiding

[59] Smit, 'De NAVO in verleden, heden en toekomst'.
[60] Ibid; Hoffenaar and Schoenmaker, *Met de blik naar het Oosten*.
[61] Roozenbeek, *In dienst van de troep*; Roos, *Van marketentster tot logistiek netwerk*.
[62] Hoffenaar and Schoenmaker, *Met de blik naar het Oosten*.
[63] Smit, "De NAVO in Verleden, Heden En Toekomst"; Roos, *Van marketentster tot logistiek netwerk*.

tot interne conflicten (vooral met Frankrijk). Desondanks is deze strategie gedurende ongeveer tien jaar bepalend voor het functioneren van de NAVO.[64]

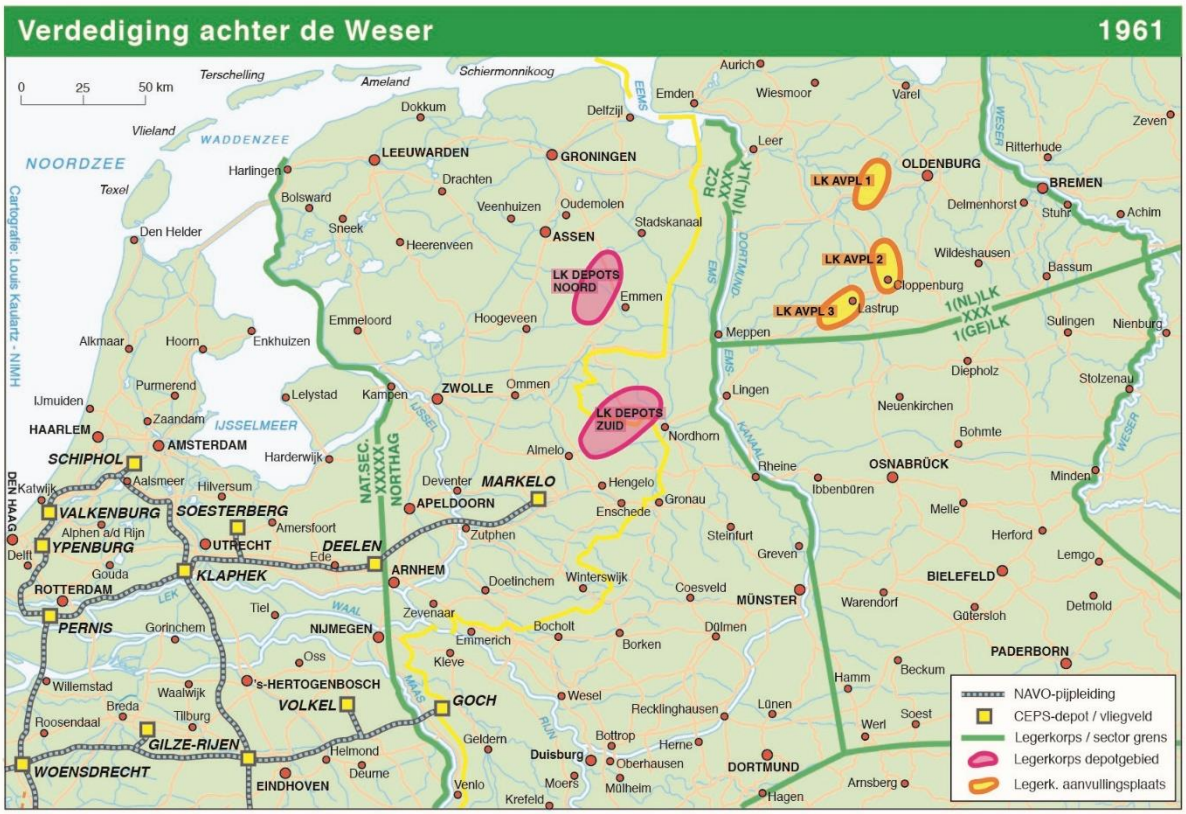

Afbeelding 6:

Het opschuiven van de verdedigingslinie I – *Forward Defence*.

Bron: Nederlands Instituut voor Militaire Historie | *In Dienst van de Troep: Bevoorrading en Transport bij de Koninklijke Landmacht*, p157

Hoewel de *Forward Defence* nog maar net geïmplementeerd is, introduceert men in de loop van de jaren zestig al weer de zogenaamde *Full Forward Strategy*. Dit houdt in dat de NAVO-verdediging in twee stappen een sprong van de Weser naar de Elbe, dus praktisch naar de Duits-Duitse grens, moet maken. Vanaf 1 september 1963, moet, als de situatie het toelaat, de Elbe als de eerste verdedigingslinie gelden. In ongunstigere omstandigheden kan men de verdediging alsnog achter de Weser voeren. De operationele en logistieke plannen moeten tijdens deze periode met beide mogelijkheden rekening houden. Op 1 april 1966 valt de Weser-optie definitief weg. De verdediging moet vanaf dat moment zonder voorbehoud achter de Elbe plaatsvinden.[65]

Het Nederlandse legerkorps moet aanvankelijk in samenwerking met een Duits legerkorps het vertragend gevecht van de Elbe tot de Weser voeren, waarna aan de Weser minimaal 48 uur moet worden standgehouden. In 1966, na het definitief wegvallen van de Weser-optie, wordt een aangepast plan van kracht, waarbij het vertragende gevecht vanaf de Elbe in een verdedigend gevecht

[64] Smit, "De NAVO in Verleden, Heden En Toekomst"; Hoffenaar and Schoenmaker, *Met de blik naar het Oosten*; Roos, *Van marketentster tot logistiek netwerk*.
[65] Roozenbeek, *In dienst van de troep*.

wordt omgezet met als doel de vijandelijke pantsereenheden na passeren van de Elbe tot staan te brengen en te vernietigen.[66]

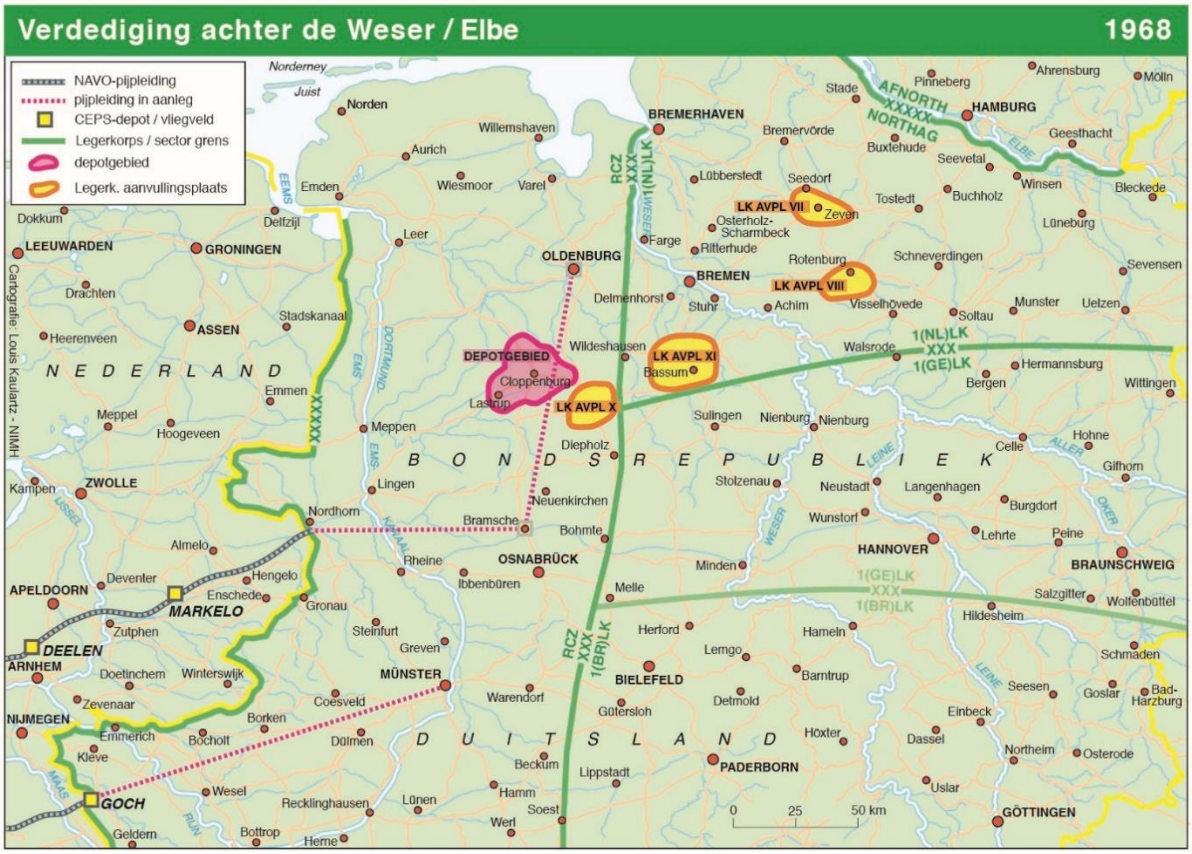

Afbeelding 7:

Het opschuiven van de verdedigingslinie II – *Full Forward Strategy*.

Bron: Nederlands Instituut voor Militaire Historie | *In Dienst van de Troep: Bevoorrading en Transport bij de Koninklijke Landmacht*, p179

c. Militaire Organisatie

De steeds veranderende veiligheidssituatie en de daardoor veranderende strategische concepten hebben logischerwijs voor het Nederlandse Ministerie van Oorlog, dat tevens in deze periode met de Admiraliteit integreert in het hernieuwde Ministerie van Defensie, grote gevolgen.[67] Tijdens de periode 1955-1967 moet de militaire organisatie van de KL zich aanpassen aan de verdere nuclearisering van de NAVO-strategie. Hoewel het minimum aan conventionele strijdkrachten nog niet aanwezig is, moeten kostbare nieuwe wapensystemen worden aangeschaft en moet de gehele organisatie aan de nucleaire oorlogvoering worden aangepast. Aanvankelijk denkt men dat de West-Duitse toetreding tot de NAVO tot kostenbesparing zal leiden voor de KL. Dit blijkt echter al snel een illusie.[68] Bovendien komt in er in 1961 een einde aan de Amerikaanse MDAP-hulp. Hierdoor staat de KL voor het eerst in haar naoorlogse bestaan voor de zware opgave geheel zelfstandig zorg te dragen

[66] Hoffenaar and Schoenmaker, *Met de blik naar het Oosten*; Roos, *Van marketentster tot logistiek netwerk*.
[67] NIMH, "1945-1960: Wederopbouw en de Koude Oorlog - Tijdlijn militaire geschiedenis - Defensie.nl," onderwerp, Defensie (Ministerie van Defensie, June 7, 2017), https://www.defensie.nl/onderwerpen/tijdlijn-militaire-geschiedenis/1945-1960-wederopbouw-en-de-koude-oorlog.
[68] Hoffenaar and Schoenmaker, *Met de blik naar het Oosten*.

voor de organisatie en ondersteuning van haar strijdkrachten. Ondanks de verhoging van het defensiebudget, zijn bezuinigingsoperaties en reorganisaties in de landmacht noodzakelijk. De 'kaasschaaf-methode' is vooral in de staf- en administratieve lagen een beproefd concept. De gevechtseenheden worden ontzien of zelfs versterkt.[69]

Volgens minister-president Drees vormt het verhoogde defensiebudget dan ook vooral een helaas noodzakelijke 'verzekeringspremie', die de Amerikaanse betrokkenheid bij de West-Europese verdediging moet veiligstellen. Verder beschouwt hij het, in zijn eigen woorden, als 'eigenlijk weggegooid geld.'[70] Overigens vroeg de NAVO in 1954 al om een tweede parate divisie. Hoewel de Nederlandse regering de noodzaak van meer parate eenheden inziet, lukt het haar om dit NAVO-verzoek een aantal jaren uit te stellen. Voor de paraatstelling van een tweede divisie is een verkleining van de divisiestructuur noodzakelijk om met het beperkte aantal beschikbare militairen beide divisies te kunnen vullen. Bovendien moeten de divisies worden aangepast aan de eisen van de oorlogsvoering met tactische atoomwapens. Aanvankelijk worden de infanteriedivisies daarom omgevormd tot de infanteriedivisie 'Atoom.' Deze divisiestructuur bestaat naast ondersteunende en logistieke eenheden uit zeven infanteriebataljons en drie gevechtsgroepstaven, waaronder de infanteriebataljons gegroepeerd kunnen worden. De logistieke elementen van de regimenten worden over de bataljons verdeeld. Elk bataljon krijgt daarom een eigen verzorgingscompagnie.[71]

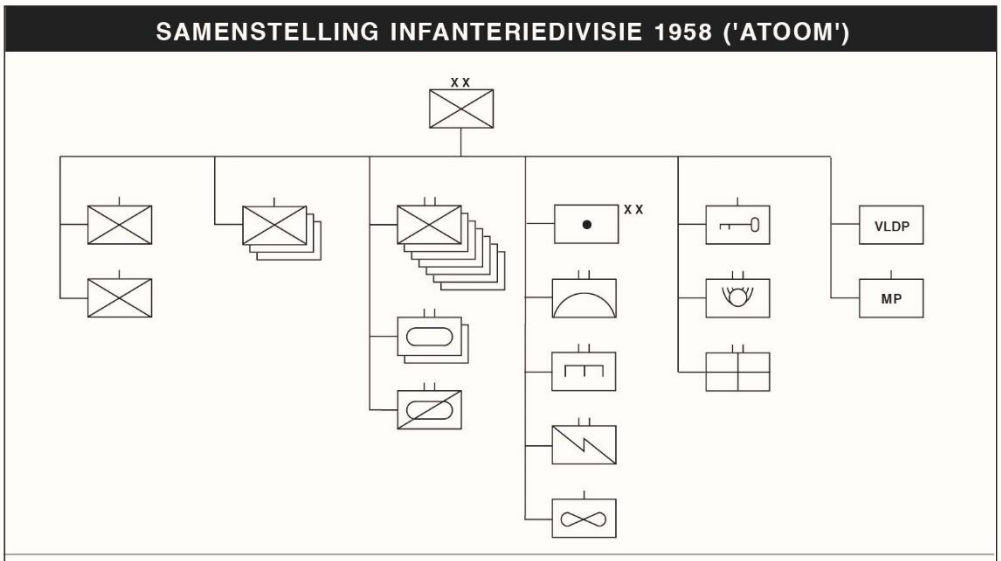

van links naar rechts per kolom:

Staf en stafcompagnie infanteriedivisie en staf en stafcompagnie van het administratieve centrum; drie staven en stafcompagnieën gevechtsgroep; zeven bataljons infanterie, twee zware tank-bataljons en een verkenningsbataljon; divisie-artillerie, een afdeling lichte luchtdoelartillerie, een divisiegeniebataljon, een verbindingsbataljon en een detachement KL squadron lichte vliegtuigen; een intendancecompagnie, een technische-dienstbataljon en een geneeskundig bataljon; een veldpostdetachement en een marechausseecompagnie.

Organogram 4:

Bron: Nederlands Instituut voor Militaire Historie | *Met de Blik naar het Oosten: de Koninklijke Landmacht*, p148

[69] Roozenbeek, *Alleen leverbaar in legergroen*.
[70] Hoffenaar and Schoenmaker, *Met de blik naar het Oosten*.
[71] Hoffenaar and Schoenmaker; Roozenbeek, *In dienst van de troep*; Roos, *Van marketentster tot logistiek netwerk*.

De nieuwe taak van het Eerste Legerkops vereist ook een dynamischer optreden dan de vrij statische verdediging achter de IJssel. Teneinde hun overlevingskansen in het nucleaire gevecht te vergroten, moeten de eenheden van de divisies in kleinere verbanden en meer verspreid kunnen opereren. Daarnaast moeten zij zich snel kunnen concentreren om op het juiste moment, bijvoorbeeld na een eigen kernwapeninzet, tot de tegenaanval over te gaan. De vervanging van de starre infanterieregimenten door gevechtsgroepstaven maken dit zelfstandiger optreden mogelijk. Ook de bataljons krijgen door de indeling van een verzorgingscompagnie meer logistieke zelfstandigheid. Later in de jaren '60 leiden aanpassingen in de nucleaire oorlogsvoering tot nog verdergaande maatregelen, die erop gericht zijn het gevecht met kleinere bouwstenen dan de divisie te voeren. De divisies worden daarom langzamerhand als ongeschikt beschouwd voor het moderne gevecht. Invoering van de nieuwe LANDCENT-divisiestructuur, een ontwerp van de *Commander Allied Land Forces Central Europe*, is het logische gevolg. Daarmee verschuift het zwaartepunt van het divisieniveau naar de nieuwe brigades, die de plaats van de gevechtsgroepstaven innemen. De brigades beschikken organiek over de gevechts- en gevechtssteuneenheden om desnoods zelfstandig te kunnen opereren.[72]

Hoewel men in het Legerplan 1958 zelfs kortstondig speculeert over een mogelijk mobilisabel Tweede Legerkorps, vindt in 1960 de introductie van het nieuwe Legerplan plaats. Er wordt gesproken van een grotendeels paraat Eerste Legerkorps en mobilisabele reserve-strijdkrachten. Het Eerste Legerkops bestaat hierin naast legerkorpstroepen uit 3 divisies (1, 4 en 5), waarvan 1 en 4 divisie paraat zijn, elk met drie gevechtsgroepstaven, zeven bataljons infanterie, twee bataljons tanks, een verkenningsbataljon en steunende en verzorgende eenheden. De reserve-strijdkrachten worden gevormd door 5 divisie, die op dezelfde manier als beide parate divisies is samengesteld.[73]

Tot slot hebben de voorwaartse verdediging en de nuclearisering van de oorlog grote gevolgen voor de Nationale Sector. Vanaf 1958 ligt de frontlinie niet meer in Nederland. Territoriale troepen worden daardoor niet meer in de voorste lijn ingezet. Hierdoor kunnen de territoriale troepen zich concentreren op hun 'eigenlijke' operationele taken: gebiedsverdediging, gebiedsbeveiliging, genietaken en rampenbestrijding. Alle territoriale taken zijn dan ook vrijwel geheel geconcentreerd op het zo goed mogelijk doen functioneren van de troepen in de voorste lijn. De territoriale verdediging en alle andere inspanningen op het Nederlandse grondgebied worden daarmee steeds meer een verlengstuk van de NAVO-verdediging. Daarom past men de territoriale indeling van Nederland in 1958 aan. De vier territoriale bevelhebbers en vier territoriale commando's worden teruggebracht tot drie territoriaal bevelhebbers in totaal: de Territoriaal Bevelhebber Zuid (TBZ), ten zuiden van de grote rivieren; de Territoriaal Bevelhebber Oost (TBO), ten oosten van de IJssel; en de Territoriaal Bevelhebber West (TBW), ten westen van de IJssel.[74]

[72] Ibid.
[73] Hoffenaar and Schoenmaker, *Met de blik naar het Oosten*.
[74] Ibid.

SAMENSTELLING LANDCENT-DIVISIE

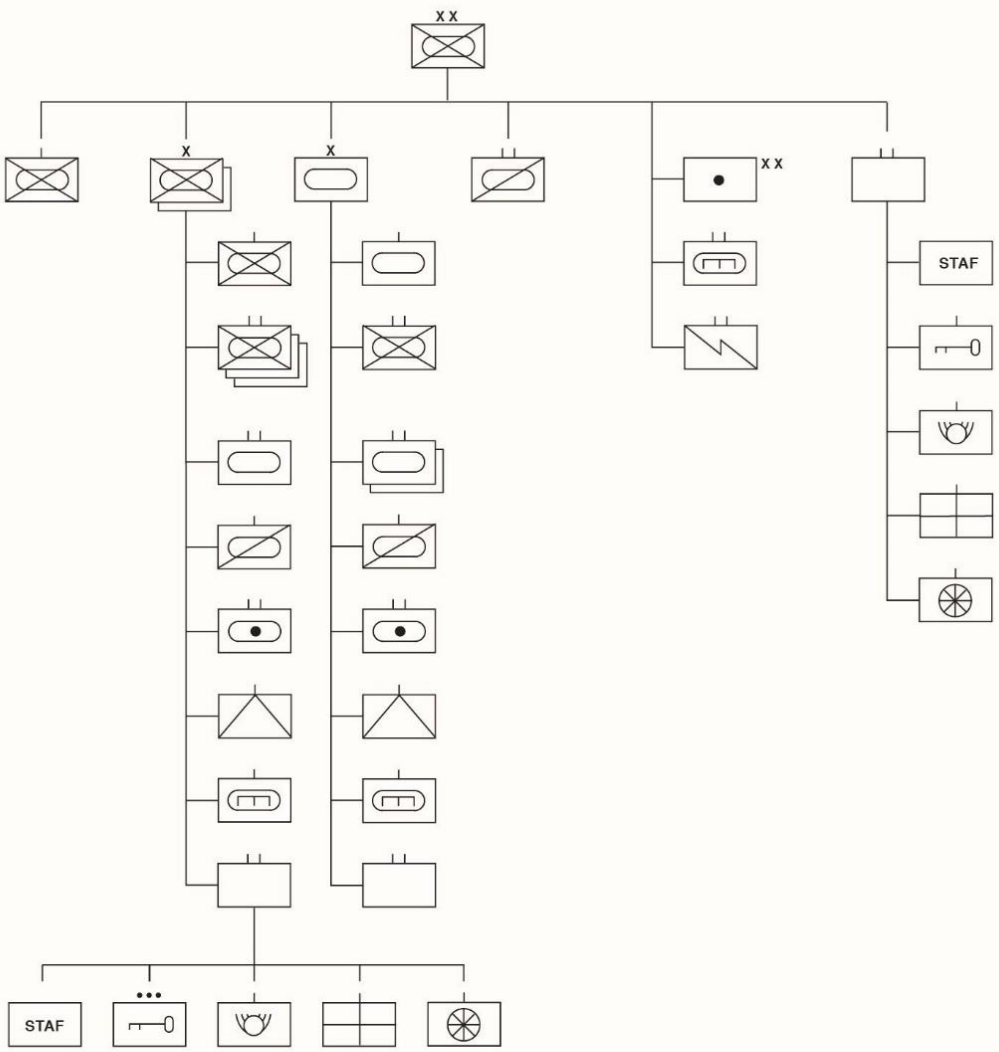

van links naar rechts per kolom:

Een stafcompagnie; twee pantserinfanteriebrigades, elk bestaande uit: een staf-compagnie, drie gemechaniseerde pantserinfanteriebataljons, een tankbataljon, een verkenningseskadron, een gemechaniseerde afdeling veldartillerie, een anti-tank-compagnie, een geniecompagnie en een logistiek bataljon, bestaande uit: een staf, een intendancepeloton, een technische-dienstcompagnie, een geneeskundige compagnie en een transportcompagnie; een pantserbrigade, bestaande uit: een stafcompagnie, een gemechaniseerd pantserinfanteriebataljon, twee tankbataljons, een verkenningseskadron, een gemechaniseerde afdeling veldartillerie, een anti-tankcompagnie, een geniecompagnie en een logistiek bataljon; een verkenningsbataljon, divisie-artillerie, een geniebataljon en een verbindingsbataljon; een logistiek bataljon; bestaande uit: een staf, een intendance-compagnie, een technische-dienstcompagnie, een geneeskundige compagnie en een transportcompagnie.

Organogram 4:

Bron: Nederlands Instituut voor Militaire Historie | *Met de Blik naar het Oosten: de Koninklijke Landmacht*, p155

Afbeelding 8:

De Nationale Sector, 1958-1970

Bron: Nederlands Instituut voor Militaire Historie | *Met de Blik naar het Oosten: de Koninklijke Landmacht*, p124

ii. De Logistieke Ondersteuning, het Bevoorradingsconcept en de Intendance

a. Militaire Logistieke Ondersteuning

De voorwaartse stappen in het teken van de *Forward Defence* hebben enorme consequenties voor de logistieke ondersteuning. Mede onder de druk van hoge kosten op personeels- en materieelgebied, die de noodzakelijke modernisering van de krijgsmacht met zich meebrengt, gaat men bij voortduring op zoek naar efficiëntieverbetering in de logistieke organisatie.

Tot 1961 is de Basiscommandant verantwoordelijk voor de verzorging van het legerkorps en zijn de materieelinspecties belast met de uitvoering. Men vindt echter dat de organisatie van materieelinspecties niet aan de wensen voldoet. In feite wordt het legerkorps namelijk verzorgd via vier los van elkaar staande logistieke systemen met onderling afwijkende procedures, die op verschillende logistieke opvattingen gebaseerd zijn. Daarom worden de taken van de DML, de materieelinspecties en het Basiscommando in 1961 wederom samengevoegd onder de nieuwe Kwartiermeester-Generaal (KMG). Deze reorganisatie is, mede dankzij een experimentele functionele indeling van de Intendance in 1961, mogelijk. Binnen de Inspectie der Intendance worden de secties PSU, Intendancematerieel, Levensmiddelen en BOSCO opgericht, ieder met afzonderlijke bureaus Aankoop, Techniek en Verzorging. Dit principe wordt vanaf 1956 verder uitgewerkt. Daarnaast wordt bij de Inspectie der Intendance het principe van eenhoofdige leiding nu ook op sectieniveau toegepast. In de praktijk blijkt deze nieuwe organisatie effectiever en efficiënter dan de oude en waardoor er met minder mankracht in minder tijd meer werk kan worden verzet.[75]

De succesvolle invoering van deze nieuwe (vooral ook efficiënte) organisatiestructuur bij de materieelinspectie van de Intendance effent de weg voor de reorganisatie van de gehele logistieke sector. De nieuwe Dienst Kwartiermeester Generaal (DKMG) bestaat uit een staf met een beleidsvormende taak en daaronder de materieelinspecties nieuwe stijl, belast met de verwerving, de logistieke voorbereiding, de regelgeving en de leiding over de vijfde-echelonswerkplaatsen. Vanaf 1961 is de DKMG verantwoordelijk voor het bevoorraden van de legerkorpsdepots, zowel in vredes- als in oorlogstijd.[76] Onder de verantwoordelijkheid van de KMG krijgen de materieelinspecteurs nieuwe stijl de algehele leiding over hun materieelsector. Hun takenpakket wordt daarvoor fors uitgebreid. De KMG staat op haar beurt (met uitzondering van de verwerving) onder bevel van de CGS. Hiermee wordt ook een andere belangrijke doelstelling – eenhoofdige leiding – verwezenlijkt. In 1964 wordt echter besloten de KMG weer naast, in plaats van onder, de CGS te plaatsen. Tegenover het *ad hoc*-beleid dat de oude DKG en ook nog wel het DML kenmerkte, stelt de DKMG hiermee een moderne planmatige benadering.[77]

Tijdens deze periode ondergaat de KL verdere modernisering, mechanisering en motorisering. Dit blijft natuurlijk niet zonder gevolgen. Het verbruik van BOS-producten, munitie en reservedelen in oorlogstijd zal aanmerkelijk hoger uitvallen dan in de jaren vijftig is voorzien. De behoefte aan logistiek personeel neemt hierdoor sterk toe. Vooral ook de invoering van de logistiek zelfstandige brigades heeft grote consequenties. De behoefte aan meer logistiek personeel kan alleen worden gevonden door elders in de logistieke keten te bezuinigen. Een en ander leidt in 1963 tot het plan LOGOSTAS (Logistieke Ondersteuning Assigned Eenheden). Naast de verplaatsing van de opslag van oorlogsvoorraden naar het oosten betreft het vooral een vereenvoudiging van het logistieke systeem. De oorlogsvoorraden worden naar locaties ten oosten van de IJssel en zelfs in West-Duitsland verplaatst. Depotruil met de Duitsers vormt hiervoor de basis. Begin 1966 richt TBO in de omgeving

[75] Roozenbeek, *Alleen leverbaar in legergroen*; Roos, *Van marketentster tot logistiek netwerk*.
[76] Roos, *Van marketentster tot logistiek netwerk*.
[77] Roozenbeek, *Alleen leverbaar in legergroen*; Roozenbeek, *In dienst van de troep*.

van de West-Duitse stad Cloppenburg een vooruitgeschoven basisdepotgebied in. Mede dankzij andere vereenvoudigingen in het logistieke system ontstaat de situatie dat de derde-echelonslogistiek van het legerkorps bij operationeel optreden rechtstreeks moet terugvallen op de statische logistieke steun in het basisgebied in Oost-Nederland. Voor bepaalde materieelsoorten moet men zelfs terugvallen op West- en Zuid-Nederland. De volledige verantwoordelijkheid voor de logistieke ondersteuning van het legerkorps komt uiteindelijk bij de TBO te liggen.[78]

b. De Intendance, de Operationele Bevoorrading en het Bevoorradingsconcept

In deze periode is de opvatting van de NAVO dat een evt. oorlog in West-Europa zal beginnen met een massale aanval van kernwapens. De strijd zal naar verwachting ongeveer dertig dagen duren, waarbij deze gedurende de eerste zeven bijzonder hevig zal zijn. Daarna zal herbevoorrading mogelijk zijn. De NAVO-top bepaalt daarom dat dertig dagen voorraad ten oosten van de Rijn-IJssel opgeslagen moet zijn: de voorraad voor het verbruik tijdens de eerste zeven gevechtsdagen binnen het divisiegebied, een voorraad voor zeven dagen in de legerkorpsaanvullingsplaatsen en zestien dagen in de depots onmiddellijk achter het legerkorps. Bovendien moet er op basisniveau nog voor zestig aanvullende dagen voorraad zijn: een totale voorraad van negentig dagen. Hierna zal continue aanvoer vanuit Amerika mogelijk zijn. Deze voorraadvorming is voor Nederland echter financieel niet haalbaar. Met instemming van de NAVO wordt daarom volstaan met een totale voorraad voor dertig dagen: vijf dagen bij de eenheden, vier dagen in de aanvullingsplaatsen, zes dagen in het operatieachtergebied ten oosten van de IJssel en vijftien dagen in de basisdepots.[79]

Vanaf 1963 moeten de operationele en logistieke plannen met twee varianten rekening houden. Afhankelijk van de beschikbare tijd moet het legerkorps ten westen, of deels ten oosten van de Weser worden ingezet. In deze situatie is het begrijpelijk, dat de logistieke ondersteuning zoals die voor 1963 is voorzien, voorlopig grotendeels staande blijft. De 'vaste logistieke spil' bestaat uit twee aanvullingsplaatsgebieden achter de Weser: de eerste in de buurt van Cloppenburg, de tweede ten zuiden daarvan. 4 Divisie, die ten oosten van de rivier zou opereren, kan echter niet rechtstreeks op deze aanvullingsplaatsen terugvallen. Daarvoor worden de omloopafstanden te groot. Logistieke legerkorpseenheden zullen daarom onder bevel van de divisie worden gesteld om bij Tostedt een eigen verzorgingsgebied in te richten. Indien het legerkorps echter grotendeels of geheel in het gebied tussen de Weser en de Elbe wordt ingezet, verschuift ook het zwaartepunt van de logistieke ondersteuning. Aangezien inmiddels duidelijk is dat de NAVO vanaf 1966 nog slechts met deze inzetoptie rekening zal houden, begint het legerkorps in 1964 met het opstellen van geheel nieuwe logistieke plannen. Deze zijn gebaseerd op de inrichting van twee aanvullingsplaatsgebieden ten oosten van de Weser, één voor elk van beide parate divisies en de ondersteunende legerkorpstroepen. Deze liggen bij Rotenburg (4 Divisie) en Zeven (1 Divisie). De troepen ten westen van de Weser vallen terug op een aanvullingsplaatsgebied bij Bassum. Ten noorden van Bremen, bij Osterholz-Scharmbeck, wordt een vierde aanvullingsplaatsgebied voorbereid, dat als reserve fungeert. De plannen voorzien ten slotte nog in mobiele aanvullingsplaatsen, die naar behoefte kunnen worden ingericht.[80]

Ten gevolge van de invoering van de LANDCENT-divisiestructuur in de jaren 60 is de operationele bevoorrading aanzienlijk gewijzigd. De derde-echelons logistieke taak ten behoeve van de bataljons berust weliswaar bij de divisie, maar deze kan naar behoefte logistieke eenheden opsplitsen en onder bevel van de brigade stellen. Zodoende komt eind 1965 de derde-echelons logistieke taak te berusten bij de brigades. Dit wordt besloten in verband met een nieuw operatieplan van het legerkorps, dat in 1966 wordt ingevoerd. Dit leidt tot een herschikking van de logistiek in het

[78] Roos, *Van marketentster tot logistiek netwerk*; Roozenbeek, *In dienst van de troep*.
[79] Ibid.
[80] Roozenbeek, *In dienst van de troep*.

totale legerkorps. De divisies zijn vanaf dat moment dan ook geen schakel meer in de logistieke keten en beschikken daarom ook niet meer over logistieke eenheden ten behoeve van de brigades. De logistieke organisatie kent vanaf dat moment een andere indeling. De brigade gaat voor de logistieke steun aan de eenheden van de brigade beschikken over een herstelcompagnie, een bevoorradingscompagnie en een geneeskundige compagnie. De brigade krijgt ook de beschikking over eigen transportcapaciteit, die in de bevoorradingscompagnie is ondergebracht. Ook de divisie beschikt voortaan over een herstelcompagnie, een bevoorradingscompagnie en een geneeskundige compagnie. Deze eenheden leveren echter alleen logistieke steun aan de divisietroepen. Uitgangspunt voor deze organisatie is dat de brigade gedurende enige dagen zelfstandig het gevecht moet kunnen voeren zonder logistieke steun van het hogere niveau.[81]

Uiteraard ondergaat ook de intendance tijdens deze periode aanzienlijke uitbreidingen en reorganisaties. Dat geldt voor zowel de Nationale Sector als het Eerste Legerkorps.

Nationale Sector

Zoals eerder vermeld, kent de Nationale Sector vanaf begin jaren '50 tot 1961 nog 4 territoriale bevelhebbers en 4 territoriale commando's. Elk van deze commando's heeft territoriale verzorgingscompagnieën, die voor klasse II/IV artikelen beschikken over diverse magazijnen en werkplaatsen. Daarenboven voert 150 Intendance Basisgroep het commando over een groot aantal intendance eenheden. In 1958 zijn er in totaal 16 intendance eenheden, waarvan 8 paraat en 8 mobilisabel. Daarnaast hebben tijdens die periode kortstondig nog 150 Luchtbevoorradingscompagnie, 153 Koelautocompagnie en 159 Intendance Reservedelencompagnie bestaan. Deze eenheden worden echter snel weer opgeheven en zijn daarom geen lang leven beschoren.[82] De (kern)parate eenheden zijn als volgt:

Soort Eenheid	Nummer(s)	Locatie(s)
Cadicompagnie	116	Leiden
Werktroepencompagnie	166	Oirschot
Bakkerijcompagnie	154	Met drie locaties verdeeld over Nederland
Intendance Basisherstelcompagnie	155	Woerden
Gravendienstcompagnie	158	Naarden
Gemengde Intendancecompagnie	157	Woerden
Gemengde Intendancecompagnie	167	Wezep
Gemengde Intendancecompagnie	177	Rucphen

De mobilisabele eenheden zijn als volgt:

Soort Eenheid	Nummer(s)
Staf en Staf-Detachement Intendancebataljon	104, 106, 107
Werktroepencompagnie	106, 116, 216, 256
Intendance Verzamelplaatscompagnie	129

Al vanaf 1957 zijn zowel de Commandant als de staf van 150 Intendance Basisgroep echter van mening dat de aansturing van al deze eenheden onmogelijk is. Men wil daarom de drie intendancebataljons kernparaat stellen. Eind jaren 50 is de Territoriaal Bevelhebber dan ook van mening dat de indeling in drie territoriale gebieden (Oost, West, Zuid) dringend noodzakelijk is. Hij

[81] Roos, *Van marketentster tot logistiek netwerk*.
[82] Roozenbeek, *In dienst van de troep*.

wordt hierin gesteund door het Commando Reservestrijdkrachten (later Commando Ondersteuningsstrijdkrachten genoemd). Daar maakt de Commandant 150 Intendance Basisgroep gebruik van en weet al vrij snel de drie intendancebataljons te formeren voor oorlogstijd:

104 Intendancebataljon			
Verantwoordelijkheid:	Territoriaal Bevelhebber Oost		
Eenheden			
Soort Eenheid:	**Nummer(s):**	**Status:**	**Opmerkingen:**
Werktroepencompagnie	166, 256	Paraat	
Bakkerijcompagnie	174	Paraat	Feitelijk een sub-locatie van 154 Bakkerijcompagnie
Gemengde Intendancecompagnie	177	Paraat	

106 Intendancebataljon			
Verantwoordelijkheid:	Territoriaal Bevelhebber West		
Eenheden			
Soort Eenheid:	**Nummer(s):**	**Status:**	**Opmerkingen:**
Werktroepencompagnie	106, 116	Paraat	
Bakkerijcompagnie	154	Paraat	
Gemengde Intendancecompagnie	157	Paraat	

107 Intendancebataljon			
Verantwoordelijkheid:	Territoriaal Bevelhebber Zuid		
Eenheden			
Soort Eenheid:	**Nummer(s):**	**Status:**	**Opmerkingen:**
Verzamelplaatscompagnie	129	Paraat	
Intendance Basisherstelcompagnie	155	Paraat	
Werktroepencompagnie	216	Paraat	
Bakkerijcompagnie	164	Paraat	Feitelijk een sub-locatie van 154 Bakkerijcompagnie
Gemengde Intendancecompagnie	167	Paraat	

De hierboven genoemde eenheden betreffen echter alleen de parate eenheden. Er moeten daarom nog vele mobilisabele eenheden (althans op papier) hebben bestaan en dan gaat het vooral om werktroepencompagnieën. Het betreft onder andere 410 t/m 416, die in oorlogstijd een taak krijgen bij 104, 106 of 107 Intendancebataljon. Naast deze drie Intendancebataljons is er dan ook nog 201 Intendancegroep (opgericht in 1964) met daarin onder andere 236, 246 en 286 Werktroepencompagnie en 105, 107 en 167 Gemengde Intendancedepotcompagnie. Opgemerkt moet worden dat 116 Cadicompagnie en 158 Gravendienstcompagnie inmiddels zijn overgegaan naar het legerkorps. Hierbij wordt 158 Gravendienstcompagnie omgenummerd naar 118.

In 1961 vindt voorlopig de laatste reorganisatie plaats. Daarbij is kenmerkend, dat een groot aantal eenheden een nummer uit de 600-serie krijgt. Dat geldt niet voor de nummers van de bataljons, hoewel een drietal mobilisabele bataljonsstaven de nummers 625, 626 en 627 krijgen. Deze drie mobilisabele bataljonsstaven moeten worden gezien als 'dochters' van de 'moeders,' respectievelijk 413, 414 en 415. Vooral de mobilisabele eenheden behouden net als de bataljons ook een nummer in de 400- serie. Zoals eerder benoemd, wordt het Basiscommando opgeheven in 1961 en krijgt de nieuwe Kwartiermeester-Generaal de leiding. Aanvankelijk bestaan de drie parate Intendancebataljons (413, 414 en 415) uit een drietal intendancecompagnieën, die in vredestijd verantwoordelijk zijn voor de bedrijfsvoering en instandhouding van een zeer groot aantal magazijnen verspreid over Nederland. In oorlogstijd hebben zij de taak een groot aantal aanvullingsplaatsen levensmiddelen, brandstoffen, oliën en smeermiddelen in bedrijf te houden. In korte tijd ondergaan

de zo ontstane bataljons een groot aantal reorganisaties. Begin 1965 ziet de organisatie er als volgt uit:

413 Intendancebataljon			
Verantwoordelijkheid:	Territoriaal Bevelhebber West		
Eenheden			
Soort Eenheid:	**Nummer(s):**	**Status:**	**Opmerkingen:**
Bakkerijcompagnie	154	Paraat	Locatie Amsterdam
Gravendienstpeloton	401	Paraat	
Gravendienstpeloton	451, 452, 453	Mobilisabel	
Gemengde Intendancecompagnie	421, 422	Mobilisabel	
Gemengde Intendancedepotcompagnie	630	Paraat	Voormalig 157 Gemengde Intendancecompagnie
Intendance Werkplaatscompagnie	637	Paraat	Voormalig 155 Intendance Basisherstelcompagnie
Werktroepencompagnie	646	Paraat	Voormalig 116 Werktroepencompagnie

414 Intendancebataljon			
Verantwoordelijkheid:	Territoriaal Bevelhebber Zuid & Legerkorpsdepot Zuid		
Eenheden			
Soort Eenheid:	**Nummer(s):**	**Status:**	**Opmerkingen:**
Bakkerijcompagnie	154	Paraat	Locatie Vught
Gravendienstpeloton	402	Paraat	
Gravendienstpeloton	454, 455, 456	Mobilisabel	
Gemengde Intendancecompagnie	423, 424	Mobilisabel	
Gemengde Intendancedepotcompagnie	632	Paraat	Voormalig 177 Gemengde Intendancecompagnie
Werktroepencompagnie	645	Paraat	Voormalig 106 Werktroepencompagnie

415 Intendancebataljon			
Verantwoordelijkheid:	Territoriaal Bevelhebber Oost & Legerkorpsdepot Noord		
Eenheden			
Soort Eenheid:	**Nummer(s):**	**Status:**	**Opmerkingen:**
Bakkerijcompagnie	154	Paraat	Locatie Deventer
Gravendienstpeloton	403	Paraat	
Gravendienstpeloton	457, 458, 459	Mobilisabel	
Gemengde Intendancedepotcompagnie	167	Paraat	
Werktroepencompagnie	647	Paraat	Voormalig 166 Werktroepencompagnie

Daarnaast wordt 129 Intendance Verzamelplaatscompagnie verdeeld over de drie intendancebataljons en opgenomen bij de depots. Ten slotte bestaan ook nog 119 Levensmiddelendepot in Harskamp, 124 BOS-depot in Bathmen en 127 BOS-depot in Nistelrode, die weliswaar vijfde-echelons bedrijven zijn en daarom rechtstreeks onder 150 Intendance Basisgroep vallen, maar waar 414 en 415 desondanks in oorlogstijd gebruik van maken voor het inrichten en in bedrijf houden van de legerkorpsdepots Zuid en Noord.

Toelichting 3:

Tijdens het bronnenonderzoek met betrekking tot de Nationale Sector in de periode 1955-1967 is gebleken dat diverse bronnen elkaar tegenspreken:
- Onduidelijkheid over de plaats van 201 Intendancegroep in de organisatie;
- 626 Intendancebataljon kernparaat in 1960?
- Een deel van de eenheden onder 413/415 Intendancebataljon vallen in oorlogstijd onder een bataljon uit de 600-serie?
- Onduidelijkheid over de overige drie Staf en Staf-Detachement intendancebataljons (107?).

➔ Verder onderzoek vereist.

Eerste Legerkorps

Naast de Nationale Sector groeien onder leiding van de Sectie Intendance van het legerkorps en 101 Intendancegroep de beide bestaande intendancebataljons (102 en 103) binnen enkele jaren uit tot aanzienlijke organisaties. De twee in begin jaren ‘50 opgerichte levensmiddelenaanvullingscompagnieën (101 en 111) en de twee BOS-aanvullingscompagnieën (102 en 112) worden gebruikt om gemengde intendancecompagnieën te formeren. De legerkorpsdepotcompagnie (107), waarvan een levensmiddelenpeloton en een BOS-peloton deel uitmaken, worden omgevormd tot een levensmiddelendepotcompagnie (107) en een BOS-depotcompagnie (127) en uiteindelijk in het voorjaar van 1965 weer opgeheven. De vrijkomende functies worden gebruikt om de formering van uiteindelijk vier gemengde intendancecompagnieën mogelijk te maken. De eerder genoemde 116 Cadicompagnie en 158 Gravendienstcompagnie, die aanvankelijk deel uitmaken van 150 Basis Intendancegroep (NS), worden eind 1959 respectievelijk begin 1960 ondergebracht bij het legerkorps. Hierbij wordt 158 Gravendienstcompagnie omgenummerd naar 118; deze eenheid is deels paraat. Zodoende beschikt 101 Intendancegroep op 27 december 1965 over de onderstaande eenheden:

102 Intendancebataljon			
Soort Eenheid:	**Nummer(s):**	**Status:**	**Opmerkingen:**
Algemene uitrusting aanvullingsplaatscompagnie	113	Paraat	
Cantinedienstcompagnie	116	Paraat	In 1961 aanvankelijk ingedeeld bij 103 Intendancebataljon maar per 17 mei 1965 bij 102 Intendancebataljon.
Gravendienstcompagnie	118	Grotendeels Mobilisabel	
Gemengde Intendancecompagnie	121	Paraat	
Gemengde Intendancecompagnie	122	Mobilisabel	
Werktroepencompagnie	186	Mobilisabel	

103 Intendancebataljon			
Soort Eenheid:	**Nummer(s):**	**Status:**	**Opmerkingen:**
Intendance Verzamelplaatscompagnie	109	Mobilisabel	
Gemengde Intendancecompagnie	111	Paraat	
Gemengde Intendancecompagnie	112	Paraat	
Werktroepencompagnie	146	Paraat	

Nog in hetzelfde jaar worden de gemengde intendancecompagnieën hernoemd naar gemengde aanvullingsplaatscompagnieën en kort daarna naar gemengde intendance aanvullingsplaatscompagnieën. Per 1 april verdwijnen ook nog eens de intendancecompagnieën op divisieniveau en worden binnen de inmiddels gevormde brigades bevoorradingscompagnieën ingedeeld (1966), die worden ondergebracht bij een zogenaamd treinenbataljon, waar ook een herstelcompagnie en een geneeskundige compagnie deel van uitmaken. Alle niet-brigade-eenheden vallen voor de bevoorrading terug op de bevoorradingscompagnieën die zijn ingedeeld bij opgerichte legerkorpsverzorgingsbataljons, waar wederom ook een herstelcompagnie en een geneeskundige compagnie deel van uitmaken.

De diverse reorganisaties in zowel de Nationale Sector als het Eerste Legerkorps hebben ten slotte gevolgen voor het bevoorradingsconcept, zoals hieronder te zien is.

BEVOORRADINGSCONCEPT MIDDEN ZESTIGER JAREN EN WERKGEBIED INTBATS

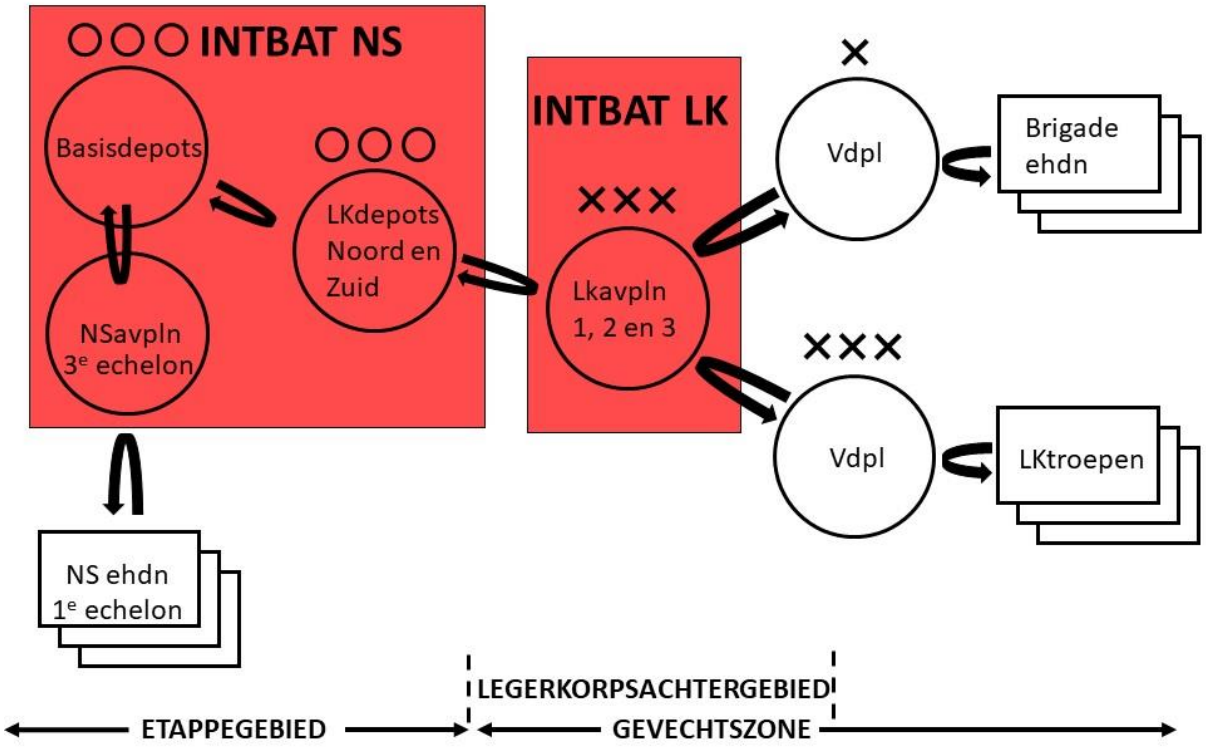

iii. Conclusie

De periode 1955-1967 wordt gekenmerkt door een aanzienlijke toename van gevechtskracht en in het verlengde daarvan een steeds maar groeiende logistieke organisatie. Dit komt onder andere door de vele ontwikkelingen met betrekking tot de Europese veiligheidssituatie, de hierop reagerende strategische concepten van de NAVO en de modernisering en mechanisering van de KL. Bovendien krijgt Nederland door toetreding van West-Duitsland tot de NAVO de opdracht om de verdediging van het NAVO-verdragsgebied vanaf 1958 achter de Weser, en later de Elbe, in te richten. Hiermee bevindt de frontlinie zich honderden kilometers ten oosten van onze landgrens. Om dit allemaal te kunnen managen, volgen er aanzienlijke reorganisaties in de KL. Dat geldt zowel voor de logistieke organisatie in de Nationale Sector als in het legerkorps. Tegelijkertijd verandert de toenemende nuclearisering van de Koude Oorlog tijdens deze periode de strategie en structuur voor het toekomstige optreden van de landmacht. Vanaf medio jaren ‘60 wordt echter langzaam maar zeker duidelijk dat de Schild-en-Zwaardstrategie geen realistische benadering meer is. De gezamenlijke NAVO-strategie wordt daarom wederom aangepast, met alle gevolgen van dien voor de KL en met name de logistieke ondersteuning. Het volgende en tevens laatste hoofdstuk voor dit onderzoek gaat hier uitgebreid op in.

4. Geloofwaardige afschrikking: 1967-1979

Na de onrustige eerste helft van de jaren ’60 komen de Oost-West verhoudingen in de aansluitende periode in rustiger vaarwater. Dit is mede het gevolg van de beruchte Cubacrisis, die fungeert als bewijs voor de noodzaak van de onderlinge verbondenheid tussen de Europese en niet-Europese lidstaten van de NAVO. De NAVO stapt in deze periode, na meer dan tien jaar van de Schild-en-Zwaard strategie, over op een nieuwe strategie om het hoofd te kunnen bieden aan de veranderde veiligheidssituatie. Dit heeft enorme gevolgen voor de militaire organisatie en de daarvoor noodzakelijke logistieke ondersteuning van de NAVO-lidstaten, waaronder Nederland. De KL krijgt de beschikking over nieuwe maar ook kostbare wapensystemen zoals de Leopard-tank en de pantserrups tegen luchtdoelen (PRTL). Modernisering, mechanisering en motorisering dwingen met name de logistieke organisatie tot efficiencymaatregelen en personeelsarme systemen. Naast centrale sturing ziet de KL tijdens deze periode de oplossing vooral in het overgaan naar een zoveel mogelijk functionele organisatie. Door deze aanpak zal de KL blijvend veranderen.

Ook dit hoofdstuk bestaat uit twee delen waarvan het eerste de politiek-strategische context beschrijft en daarbij ingaat op de heersende veiligheidssituatie, de politiek-militaire strategie en de militaire organisatie. Vervolgens gaat het tweede deel in op de ontwikkeling van een steeds veranderende militaire logistieke ondersteuning, de rol van de intendance daarbij en een gewijzigd bevoorradingsconcept.

i. De Politiek-Strategische Context

a. Veiligheidssituatie

Ook in de periode 1967-1979 beheerst de Koude Oorlog de wereldwijde internationale verhoudingen nog altijd sterk. De tweede helft van de jaren ’60 maken echter plaats voor een klimaat van ontspanning, de zogenaamde *detente.* Oost en West zijn meer dan voorheen bereid hun geschillen aan de onderhandelingstafel bij te leggen. Van een fundamentele doorbraak is echter nog geen sprake. De Praagse Lente in 1968 maakt bovendien duidelijk, dat de Sovjetunie haar invloedsfeer niet zomaar zal prijsgeven. Europa is nog steeds in twee kampen verdeeld. De sfeer is echter aanzienlijk minder ijzig en dreigend dan voorheen. De West-Duitse Bondskanselier Willy Brandt speelt in deze zogenaamde ontspanningspolitiek een hoofdrol. Zijn *Ostpolitik* is gericht op een verbetering van de betrekkingen met de Sovjetunie, Polen en de DDR. Als gevolg hiervan sluiten de Bondsrepubliek en de DDR in 1972 het Basisverdrag, waarin beide staten elkaars bestaan erkennen zonder dat dit overigens leidt tot volledige diplomatieke erkenning. Ook Nederland besluit diplomatieke betrekkingen met de DDR aan te knopen.[83]

Sinds de oprichting levert de NAVO al een bijdrage aan de verbetering van het internationale klimaat. In de periode 1967-1979 acht de NAVO, als gevolg van de *detente*, een onverhoedse en grootscheepse aanval van het Warschaupact minder waarschijnlijk. Hierdoor ontstaan er zoals te verwachten is vragen over de toekomst en de rol van het bondgenootschap. Daarom wordt in 1967 op initiatief van de Belgische minister van Buitenlandse Zaken, Pierre Harmel, een studie verricht om de toekomstige taken van het bondgenootschap te analyseren: ‘’*…in order to strengthen the Alliance as a factor for durable peace*.’’[84] De uitkomst van dit zogenaamde Harmel-rapport luidt dat de NAVO, onder handhaving van haar eerste taak (militaire afschrikking en verdediging), meer inhoud zal moeten geven aan haar tweede taak: die van politieke dialoog. Het bondgenootschap moet zich meer inspannen om via onderhandelingen een betere Oost-West verhouding tot stand te brengen. In dat kader worden de landen van het Warschaupact, tijdens de NAVO-bijeenkomst in Reykjavik in 1968,

[83] Hoffenaar and Schoenmaker, *Met de blik naar het Oosten*.
[84] Smit, “De NAVO in Verleden, Heden En Toekomst.”

uitgenodigd voor overleg over troepenvermindering in Europa. Dit leidt vervolgens tot de MBFR-besprekingen van 1973-1989. MBFR staat voor *mutual and balanced force reductions* oftewel wederzijdse en evenwichtige troepenverminderingen.[85]

Vergelijken wij de NAVO zoals deze zich in dit tijdvak presenteert met die van de vorige tijdvakken, dan zijn er enkele kenmerkende verschillen te onderkennen. Het is echter overdreven om van een fundamentele gedaanteverwisseling te spreken. Er is eerder sprake van, zoals art. 3 van het Harmel-rapport het formuleert: een dynamische en krachtige organisatie, die zich voortdurend aanpast aan de zich wijzigende omstandigheden. De verschillen moeten dan ook grotendeels aan de wijzigende omstandigheden worden toegeschreven, waarbij de aard van de verschillen slechts een andere accentuering van de benadering van de in 1949 gestelde doelstellingen betreft. Waar de NAVO zich bij de oprichting primair focuste op het afremmen van de communistische expansie, krijgt in dit tijdvak het streven naar stabielere betrekkingen, waarin politieke geschillen kunnen worden opgelost, meer inhoud en betekenis. Als gevolg van de constant veranderende ontwikkelingen zijn de dreigingen voor het bondgenootschap daarentegen steeds complexer, gevarieerder en moeilijker te anticiperen.[86] Daarom ontstaat de behoefte om de toch wat starre Schild-en-Zwaard strategie (MC 14/2) met zijn *massive retaliation* om te vormen tot een hernieuwde en minder rigide strategie, die meer ruimte voor flexibiliteit biedt.

Afbeelding 9:

Mechanisatie binnen de Intendance, 1974.

Bron: Nederlands Instituut voor Militaire Historie | *In Dienst van de Troep: Bevoorrading en Transport bij de Koninklijke Landmacht*, p215

[85] NATO, "Harmel Report," NATO, accessed June 4, 2021, http://www.nato.int/cps/en/natohq/topics_67927.htm; Hoffenaar and Schoenmaker, *Met de blik naar het Oosten*; Smit, "De NAVO in Verleden, Heden En Toekomst."
[86] Smit, "De NAVO in Verleden, Heden En Toekomst."

b. Politiek-Militaire Strategie

In de jaren ’60 zijn de Amerikaanse president John F. Kennedy en zijn minister van Defensie, Robert McNamara, ervan overtuigd, dat het concept van massale vergelding, als gevolg van het verdwijnen van het Amerikaanse nucleaire overgewicht, achterhaald is. Aangezien beide supermachten elkaar wederzijds kunnen vernietigen, is het niet langer geloofwaardig bij elke vorm van agressie, met inzet van kernwapens te dreigen. Er is dan ook behoefte aan een nieuwe strategie, die elke vorm van agressie passend en proportioneel kan beantwoorden. Eind 1967 wordt het strategische concept van het Schild en het Zwaard verlaten en gaat men over tot een *controlled strategy* (MC 14/3), die ook wel bekend staat als de zogenaamde *flexible response*.[87]

Aan de aanvaarding van deze strategie ligt de vooronderstelling ten grondslag, dat de dreiging waaraan de NAVO zou kunnen blootstaan qua aard, vorm en omvang extreem gevarieerd is. Om iedere denkbare dreiging te kunnen beantwoorden, zonder een dreigend of uitgebroken conflict onmiddellijk te doen escaleren in een totale oorlog, is de beschikbaarheid van een scala aan maatregelen en middelen noodzakelijk.[88] De strategie komt er, kortgezegd, op neer, dat de NAVO elke vorm van agressie, behalve een massale kernwapenaanval, met een directe verdediging (*direct defence*) zal moeten kunnen beantwoorden. Daarbij zullen naar aard en omvang dezelfde middelen in de strijd worden gebruikt als de agressor. Het doel van de directe verdediging is het indammen van de agressie en het herstel van de integriteit van het NAVO-grondgebied (*containment*). Het conflict moet op een zo laag mogelijk geweldsniveau worden beëindigd. Daarom krijgen de conventionele strijdkrachten een grotere rol toebedeeld dan in het concept van de massale vergelding.[89]

Als de directe verdediging echter geen succes heeft, zal de NAVO tot een bewuste escalatie (*deliberate escalation*) van het conflict moeten (kunnen) overgaan. Dit kan bijvoorbeeld door de inzet van tactische kernwapens. Wel moet bij het overschrijden van de atoomdrempel (eerste gebruik van kernwapens) selectief te werk worden gegaan teneinde het conflict toch vooral beheersbaar te houden. Zo’n beperkte inzet moet worden gezien als een soort waarschuwingsschot om de agressor ervan te overtuigen, dat een voortzetting van het conflict zinloos is. Ten slotte voorziet de nieuwe strategie ook in een *general nuclear response*: het enig mogelijke antwoord op een grootscheepse aanval met kernwapens.[90]

Een fundamenteel verschil met de voorgaande strategie is de onderkenning van de mogelijkheid van een beperkt conflict. Het kernpunt van de strategie is, dat een eventuele agressor moet worden overtuigd van de bereidheid van de NAVO om, indien noodzakelijk, kernwapens te gebruiken. Daarbij is het essentieel de agressor in het onzekere te laten omtrent het moment waarop en de omstandigheden waaronder. De geloofwaardigheid van de flexibiliteit hangt ten nauwste samen met de sterkte van de conventionele middelen, die ter beschikking staan. Zijn deze middelen onvoldoende, dan blijft de totale oorlog het enige afschrikkingsmiddel en is er in wezen, in vergelijking met de vorige periode, niets veranderd.[91] De nadruk ligt volgens de NAVO-top vooral op de *direct defence*. Zolang deze verdediging tijdig met succes kan worden gevoerd, zal het conflict niet escaleren tot een grote kernwapenoorlog. Om de directe verdediging echter te laten slagen, is overbrugging van de conventionele kloof met het Warschaupact (zowel in kwantitatieve als in kwalitatieve zin) essentieel. Na aanvaarding van de *flexible response* wijzen de NAVO-landen dan ook in koor op de

[87] Hoffenaar and Schoenmaker, *Met de blik naar het Oosten*; Roos, *Van marketentster tot logistiek netwerk*.
[88] Smit, “De NAVO in Verleden, Heden En Toekomst.”
[89] Hoffenaar and Schoenmaker, *Met de blik naar het Oosten*.
[90] Ibid.
[91] Smit, “De NAVO in Verleden, Heden En Toekomst.”

noodzaak van een versterking van de conventionele strijdkrachten. In de praktijk blijkt hier echter weinig van terecht te komen. De hoge kosten zijn daarvoor het voornaamste struikelblok.[92]

Commandant NORTHAG acht een succesvol optreden binnen de nieuwe strategie alleen mogelijk, als in zijn vak de verdediging in de diepte wordt gevoerd. Hij ziet zich genoodzaakt om bij een massale aanval vanuit het oosten de vijand bij het overschrijden van de Elbe een zodanige vertraging op te leggen, dat deze in de eerste 30 uur maximaal 70 kilometer in het vak kan doordringen. Om het gevecht in de diepte te kunnen voeren en een sterke reserve te kunnen opbouwen, worden een Britse en een Duitse divisie uit de voorste lijn weggehaald en wordt het vak van het Nederlandse legerkorps naar het zuiden aanzienlijk uitgebreid. Hierdoor komt het vak van het Nederlandse legerkorps op de nadering van de vermoedelijke hoofdaanval (*most likely enemy course of action*) te liggen. Dit leidt tot een nieuwe taak voor het legerkops. Deze uiterst belangrijke en vanuit militair standpunt bezien uitdagende taak heeft belangrijke consequenties voor de Nederlandse militaire organisatie.[93]

Afbeelding 10:

121 Gemengde Aanvullingsplaatscompagnie bouwt een aanvullingsplaats klasse III op, 1971.

Bron: Nederlands Instituut voor Militaire Historie | *In Dienst van de Troep: Bevoorrading en Transport bij de Koninklijke Landmacht*, p172

[92] Hoffenaar and Schoenmaker, *Met de blik naar het Oosten*.
[93] Roos, *Van marketentster tot logistiek netwerk*.

c. Militaire Organisatie

Wat voor de NAVO geldt, geldt uiteraard ook voor de KL. Met de invoering van de *flexible response* breekt echter geen nieuw tijdperk aan. Dit komt deels omdat de legerleiding in de plannen van voor 1967 al enigszins rekening houdt met de komst van de nieuwe strategie. Daarnaast leidt de grotere betekenis, die nu aan conventionele strijdkrachten wordt gehecht, niet tot een wijziging in het beleid ten aanzien van de omvang van het Nederlandse legerkorps. De minimum behoefte blijft: 6 parate brigades, een mobilisabele divisie en een mobilisabele brigade. Nadat hieraan enige jaren op papier volstrekte prioriteit is gegeven, slaagt de KL er in 1968 (eindelijk) in deze doelstelling te verwezenlijken met de paraatstelling van 12 Pantserinfanteriebrigade.[94]

Hoewel van een scherpe koerswijziging geen sprake is, heeft de invoering van de *flexible response* toch belangrijke gevolgen voor de KL. Het operatieplan van NORTHAG is gebaseerd op de veronderstelling, dat na het uitbreken van vijandelijkheden de toestemming tot inzet van tactische kernwapens geruime tijd zal uitblijven. Zoals opgemerkt, betekent het nieuwe operatieplan, dat het Eerste Legerkorps waarschijnlijk al in de eerste fase van het gevecht rechtstreeks met een hoofdaanval zal worden geconfronteerd en niet pas in een later stadium. Daarom moet het legerkorps nu in staat zijn om 48 uur na de afkondiging van *reinforced alert without prior warning* in het operatiegebied aanwezig te zijn. Al snel blijkt dit tijdscenario onrealistisch. De verbetering van de reactietijd van het Eerste Legerkorps blijft dan ook een urgent vraagstuk. De door de NAVO gefinancierde *forward storage sites* (FSTS) zorgen uiteindelijk voor een aanzienlijke verbetering van de reactietijd. Dit project verloopt, ondanks het grote belang, echter zo langzaam, dat de eerste voor Nederland bestemde magazijnen pas in 1980 worden opgeleverd.[95]

De invoering van de nieuwe NAVO-strategie leidt binnen de KL ook tot een herziening van de gevechtshandleiding. Vanaf 1968 is een niet-nucleair optreden onder voortdurende dreiging van het gebruik van kernwapens het uitgangspunt. De tactische doctrine van de KL wordt hiermee keurig aangepast aan de nieuwe NAVO-strategie. In de praktijk is het echter minder rooskleurig. Als de verdediging doorbroken wordt, zal een conventionele tegenaanval, vanwege het conventionele overwicht van het Warschaupact, alleen succes hebben, indien de tegenaanval met de inzet van kernwapens gepaard gaat. Het operatieplan van het Nederlandse legerkorps getuigt daarom nog altijd van een sterke nucleaire afhankelijkheid. De brigades, die het verdedigende gevecht zouden moeten voeren, beschikken namelijk over te weinig vuurkracht om elke penetratie van het weerstandgebied te verhinderen. Daarom is het hun taak de vijand zo snel mogelijk te kanaliseren en hem te dwingen tot concentratie in *nuclear target areas*. Daar zal de vijand door een aantal *selective nuclear strikes* worden getroffen. Vervolgens zal 4 Divisie deze kernwapeninzet met een tegenaanval uitbuiten. Kortom: het kernwapen blijft, ondanks de intenties van de nieuwe NAVO-strategie, voor het geplande Nederlandse tactische optreden vooralsnog een grote rol spelen.[96]

Gelijktijdig met de aanvaarding van de *flexible response* vindt een ingrijpende herstructurering van het Eerste Legerkorps plaats. Deze lang voorbereide reorganisatie, die zich in 1967 en 1968 voltrekt, komt neer op het afschaffen van de divisietroepen van 1 en 4 Divisie. Deze opheffing vormt de laatste grote stap op weg naar de vorming van de zogenaamde LANDCENT-divisie. Hoewel het hier gaat om de verwezenlijking van al in 1960 gemaakte plannen, sluit deze herstructurering goed aan bij

[94] Hoffenaar and Schoenmaker, *Met de blik naar het Oosten*.
[95] Roozenbeek, *In dienst van de troep*; Hoffenaar and Schoenmaker, *Met de blik naar het Oosten*.
[96] Hoffenaar and Schoenmaker, *Met de blik naar het Oosten*.

de nieuwe NAVO-strategie. De nieuwe structuur maakt immers een eenvoudigere bevelvoering en een flexibelere inzet van eenheden mogelijk.[97]

Ook nemen de exploitatiekosten van de KL eind jaren ’60 aanzienlijk toe ten gevolge van uitgebreide modernisering, mechanisering en motorisering. De noodzakelijk geachte ruimte voor investeringen neemt daardoor aanzienlijk af. Bovendien is er medio jaren ’70 grote politieke druk om op defensie te bezuinigen. Door ingrijpende reorganisatie en inkrimping van de Nationale Sector tracht men middelen vrij te maken om hiermee het instandhouden van de oorlogssterkte van het legerkorps en de noodzakelijke maatregelen ter verbetering van de reactietijd en modernisering van de uitrusting van het legerkorps te kunnen financieren. Desalniettemin signaleert de NAVO in de jaren ’70 een materiële achterstand bij het Nederlandse legerkorps. Dit leidt er toe dat de regering uiteindelijk tot het besef komt, dat de investeringsruimte voor defensie vergroot moet worden. Na het midden van de jaren ’70 kan eindelijk de zo noodzakelijke verbetering van de bewapening en het materieel van het legerkorps worden gerealiseerd.[98]

ii. De Logistieke Ondersteuning, de Intendance en het Bevoorradingsconcept

a. Militaire Logistieke ondersteuning

Sinds het eerste tijdvak van dit onderzoek is de logistieke ondersteuning en de verzorgingstaak van de KL in verschillende handen geweest. In de periode 1945-1949 heeft de KMG de gehele legerverzorging onder bevel, maar na de overgang naar de Amerikaanse legerorganisatie behoudt het DML slechts het beheer over het onderhoud en de bevoorrading op het hoogste echelon. Vervolgens verliest het DML deze taak halverwege de jaren ’50 aan de CGS en het Basiscommando. Bij de eerstvolgende grote reorganisatie (1961) wordt het vijfde echelon overgedragen aan de materieel-inspecties nieuwe stijl onder de hernieuwde Kwartiermeester-Generaal (DKMG). Deze ‘traditie’ van constante herstructurering en reorganisatie loopt ook in de periode 1967-1979 door. Ditmaal ondergaat de KL echter zo’n grootscheepse en structurele verandering in de logistieke organisatie dat er van een hernieuwde, en vooral functionele, logistieke blik kan worden gesproken.[99]

Allereerst heeft de KL te maken met steeds verder krimpende ruimte voor investeringen op de defensiebegroting. Dit is niet zozeer het gevolg van een daling van het beschikbare defensiebudget, maar van een stijging van de exploitatiekosten: vooral de salarissen en onderhoudskosten. De snelle ontwikkelingen in de defensie-industrie maken bovendien een tijdige vervanging van materieel noodzakelijk. De benodigde extra financiële ruimte moet daarom worden gevonden in een forse inkrimping van het personeelsbestand. Aangezien de gevechtskracht van de KL niet mag worden aangepast, moeten de ondersteunende eenheden en de staven hun personeelsbehoefte verkleinen door efficiënter te gaan werken. De staven moeten niet alleen sneller en eenvoudiger (lees goedkoper) hun werk doen, maar ook een betere coördinatie tussen de directoraten is noodzakelijk. Daarin past ook een duidelijkere scheiding van verantwoordelijkheden, met name die tussen beleid en uitvoering. In de ogen van Staatssecretaris Haex moet het beleid worden bepaald door de Legerraad, waarin ook de KMG zitting heeft. De directoraten moeten, meer dan in het verleden, uitvoerende instanties worden.[100]

Binnen de DKMG ontstaat als gevolg hiervan een nieuwe taakverdeling: de KMG gaat zich bezighouden met beleidszaken, zijn plaatsvervanger krijgt de dagelijkse leiding over het directoraat.

---

[97] Ibid.
[98] Roos, *Van marketentster tot logistiek netwerk*; Hoffenaar and Schoenmaker, *Met de blik naar het Oosten*; Roozenbeek, *In dienst van de troep*.
[99] Roozenbeek, *Alleen leverbaar in legergroen*.
[100] Roozenbeek, *Alleen leverbaar in legergroen*.

Er komt een duidelijkere taakafbakening binnen de KL-top, waarbij de DKMG het volledige beheer krijgt over de materieelverwerving. In deze nieuwe functionele indeling is geen plaats meer voor wapen- en materieelinspecties. Deze inspecties waren namelijk bolwerken van horizontale organisatiestructuren, waarbinnen uiteenlopende aspecten als opleiding, materieelverwerving en personeelszorg waren geïntegreerd. In 1969 worden de materieelinspecties opgeheven en vervangen door de nieuw-opgerichte materieelvoorzieningsafdelingen (MVA'n). Deze worden ondergebracht in de DKMG, die, ondanks een geheel nieuwe taakstelling en opbouw, vast blijft houden aan de oude naam. De MVA'n vertegenwoordigen het productgerichte, verticale element binnen de DKMG: iedere MVA beheert een specifiek samenhangend goederenpakket. Hoewel de MVA'n de rol van de materieelinspecties deels overnemen, gaat de directe samenhang met andere domeinen, zoals personeelszorg en opleidingen, verloren. De beleidsvormende rol van de afzonderlijke wapens en dienstvakken verdwijnt hierdoor geleidelijk naar de achtergrond.[101]

b. De Intendance, de Operationele Bevoorrading en het Bevoorradingsconcept

Omdat het Eerste Legerkorps de verdediging in Duitsland steeds oostelijker moet inrichten, nemen de afstanden van de diverse depots naar de legerkorpsaanvullingsplaatsen enorm toe. Bovendien stijgt, ten gevolge van de mechanisatie, het te verwachten verbruik van BOS en zeker ook munitie enorm. Dat heeft grote consequenties voor de logistiek, de operationele bevoorrading en uiteindelijk het gehele dienstvak der Intendance.

Om tijdige opvoer naar de legerkorpsaanvullingsplaatsen mogelijk te maken, besluit men om in de omgeving Cloppenburg een vooruitgeschoven depotgebied in te richten. Al in vredestijd worden daar voorraden opgelegd, die noodzakelijk zijn voor de opbouwoperatie van de vier aanvullingsplaatsen van het legerkorps. Mechanisatie binnen de logistiek , uitbreiding van het centraal Europees pijpleidingsysteem (CEPS) naar het oosten en invoering van brandstofauto's hebben tot gevolg dat de behoefte aan mankracht (lees: werktroepencompagnieën) in de loop der tijd aanzienlijk afneemt. Binnen de NAVO wordt geld vrijgemaakt om juist ook in het gebied, waarin het Eerste Legerkorps geacht wordt te vechten, de reeds eerder benoemde *forward storage sites* (FSTS) te gaan bouwen, waarin al in vredestijd naast levensmiddelen, BOS en veldversterkingsmaterieel vooral ook munitie kan worden opgeslagen.

Nationale Sector

In het streven de logistieke structuur van de KL te vereenvoudigen, wordt met name de logistieke organisatie in de Nationale Sector fundamenteel gewijzigd. Zoals eerder aangegeven worden de Inspecties en dus ook de Inspectie der Intendance in 1969 opgeheven. Een van de eerste reorganisaties die dan wordt doorgevoerd, betreft het versterken van 201 Intendancegroep, dat vanuit het gezagsgebied van TB Oost verantwoordelijk wordt voor de logistieke ondersteuning van het Eerste Legerkorps. 415 Intendancebataljon wordt per 1 december 1969 opgeheven. Daarnaast krijgt 201 Intendancegroep de taak om het eerder genoemde depotgebied in de omgeving Cloppenburg in te richten. Aanvankelijk heet de organisatie Verzorgingscommando Cloppenburg en later, na de opheffing van 201 Intendancegroep (1 september 1975) wordt de organisatie hernoemd naar 201 Verzorgingscommando. Dat bestaat dan uit o.a. 104 Gemengde Intendance compagnie en 284 Werktroepencompagnie. In ongeveer dezelfde periode wordt voor de ondersteuning van de mobilisabele 5e Divisie 501 Verzorgingscommando opgericht.

De aansturing van alle Intendance eenheden in de Nationale Sector blijft overigens nog jarenlang een groot probleem. Uiteindelijk verschijnt in 1975 het Rapport Rationalisatie Intendance eenheden in de Nationale Sector (RINAS). Dit Rapport heeft grote gevolgen. Naast het verdwijnen van

[101] Ibid; Roozenbeek, *In dienst van de troep*.

de inspecties moeten ook de territoriaal bevelhebbers het veld ruimen. Men gaat er namelijk vanuit dat de aan hen gedelegeerde verantwoordelijkheden, inclusief het beheer over logistieke installaties, efficiënter door nationale organen kunnen worden uitgevoerd (de centralisatie gedachte). De eerder belangrijk geachte regionale spreiding heeft, omdat de verdediging meer oostwaarts moet worden ingericht, geen toegevoegde waarde meer. Daarom worden de territoriale commando's opgeheven en door functionele commando's vervangen. Naast het Nationaal Territoriaal Commando (NTC), het Commando Opleidingen KL (COKL), het Commando Verbindingen KL (CVKL) en het Geneeskundig Commando KL (GCKL) wordt het Nationaal Logistiek Commando (NLC) opgericht.

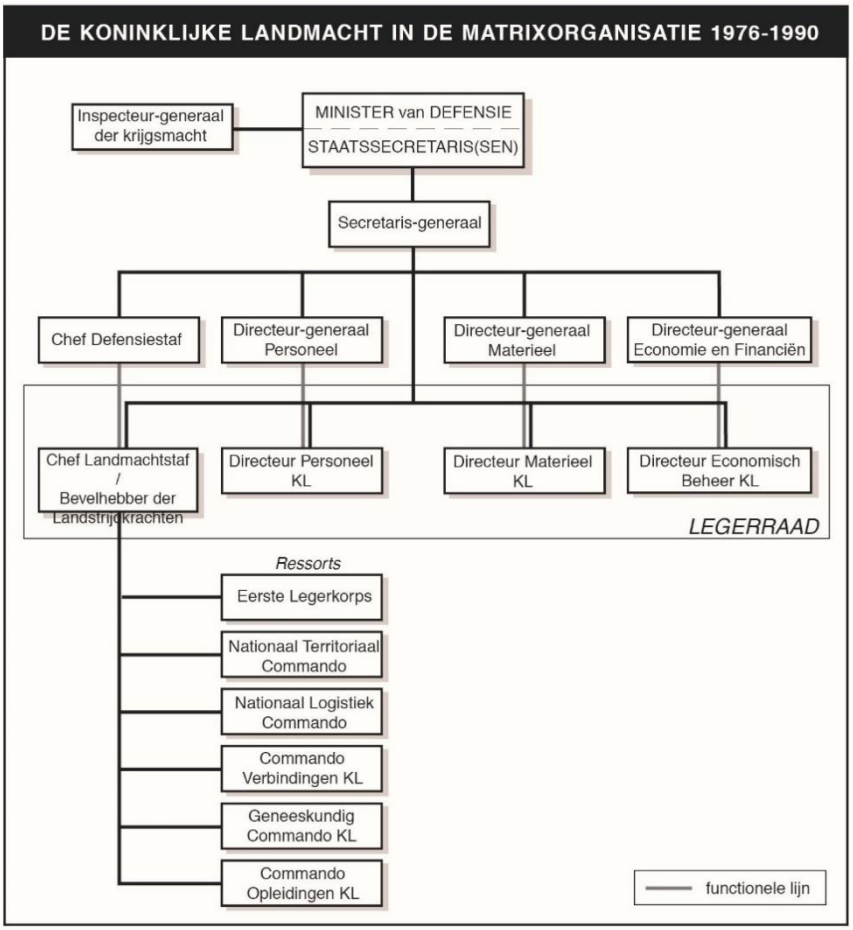

Organogram 5:

Bron: Nederlands Instituut voor Militaire Historie | *Met de Blik naar het Oosten: de Koninklijke Landmacht*, p303

Aan het NLC wordt zowel de taak van de logistieke ondersteuning van het legerkorps in oorlogs- en vredestijd, de vierde-echelonstaak, als de derde-echelonsverzorging van de eenheden van de Nationale Sector toebedeeld. De derde- en vierde-echelons logistieke installaties van TBO, TBW, en TBZ komen met deze reorganisatie onder bevel van de commandant van het NLC. Daarnaast leidt de reorganisatie tot nieuwe afspraken over de rol van de KMG bij de logistieke ondersteuning. Directe steun verlenende 'bedrijven' (depots en werkplaatsen), zoals 119 Levensmiddelendepot, 124 BOS-depot en 580, 581 en 582 Munitiedepot, vallen onder het NLC, terwijl de KMG vooral die installaties gaat beheren, die vijfde echelons onderhoudswerkzaamheden uitvoeren. Deze taakverdeling blijft

intact op het moment dat de naam van de KMG-dienst in 1976 verandert in Directie Materieel Koninklijke Landmacht (DMKL).[102]

Hiermee is de integrale afstemming en aansturing van álle logistieke processen in de Nationale Sector eindelijk een feit. Dat heeft grote gevolgen voor de organisatie. Het betekent o.a. het einde van de tot dan nog bestaande 413 en 414 Intendancebataljons (opgeheven in 1975).

Eerste Legerkorps

Evenals in de Nationale Sector is in de jaren '70 'integratie' het toverwoord binnen de logistieke sector van het Eerste Legerkorps. Aangezien alle divisietroepen in 1968 zijn verdwenen, kunnen vanzelfsprekend ook 14 en 44 Divisietreinenbataljon worden opgeheven. Tegelijkertijd worden twee mobilisabele legerkorps logistieke stafdetachementen (LLSDen) – 111 en 114 LLSD – opgericht. Onder zo'n staf kunnen, afhankelijk van de situatie, logistieke eenheden worden gegroepeerd, die een bepaalde divisie moeten steunen. Deze staven worden paraat bij operationele inzet van het legerkorps.[103]

Op legerkorpsniveau is de logistieke ondersteuning in vier functiegroepen verdeeld: 101 Intendancegroep, 101 Technische Dienstgroep, 102 Geneeskundige groep en 104 Transportgroep. Kenmerkend hierbij is dat elke functiegroep zijn eigen logistieke procedures kent en een eigen cultuur heeft. Het zijn logistieke organisaties, die feitelijk naast en los van elkaar functioneren. Als gevolg hiervan zijn de bevelslijnen ondoorzichtig en is de besluitvorming tijdrovend. De logistiek mist daardoor het vermogen de beweeglijke en vaak van samenstelling wisselende tactische eenheden snel en adequaat te steunen. Daarom komt de legerkorpsleiding tot het besluit dat er snel een einde moet komen aan de '*stovepipe*-benadering' van de logistieke organisatie. In 1970 presenteert Commandant 1 LK, luitenant-generaal J.A.C. Bartels, een plan om de logistieke structuur van het legerkorps te herzien. In dit plan pleit hij voor de instelling van éénhoofdige logistieke leiding en voor een grotere integratie van de vier logistieke functiegebieden. Medio 1971 wordt daartoe het Legerkorps Logistiek Commando (LLC) opgericht, waar alle logistieke eenheden van het legerkorpsniveau, inclusief de LLSDen, onder worden gegroepeerd. Eén persoon, de commandant-LLC, is nu verantwoordelijk voor de uitvoering van de logistieke ondersteuning van het legerkorps. De oprichting van het LLC is de eerste stap op een lange weg naar een betere en functionele logistieke structuur voor het Eerste Legerkorps.[104]

Eind jaren '60 begint de commandant van 42 Pantserinfanteriebrigade, brigade-generaal F. Meijnderts, op een hernieuwde en meer realistische wijze oefeningen te houden waarbij alle eenheden van de brigade, ook de logistieke eenheden, worden betrokken. Op grond van de opgedane ervaringen, wordt medio jaren '70 de logistieke structuur van het legerkorps nogmaals en nu fundamenteel gewijzigd. Tot dan toe wordt de logistieke ondersteuning, zoals eerder vermeld, door afzonderlijke organisaties geleverd: het onderhoud van het materieel door Technische Diensteenheden, de voeding en de kleding door Intendance eenheden, het transport door eenheden van de Aan-en-Afvoertroepen en de geneeskundige steun door eenheden van de Geneeskundige Dienst. Ondanks het feit dat begin jaren '70 de logistieke groepscommando's zijn samengevoegd tot één logistiek commando, het LLC, blijft de logistieke ondersteuning nog geruime tijd op de oorspronkelijke wijze functioneren. Men richt nog steeds, onafhankelijk van elkaar met hun eigen aanpak, procedures en regelgeving, afzonderlijke logistieke ketens in. Hoewel, dankzij het LLC, op stafniveau de nodige coördinatie plaatsvindt, wordt de uitvoering van de logistieke ondersteuning niet

[102] Roos, *Van marketentster tot logistiek netwerk*; Roozenbeek, *In dienst van de troep*.
[103] Hoffenaar and Schoenmaker, *Met de blik naar het Oosten*; Roos, *Van marketentster tot logistiek netwerk*.
[104] Ibid.

optimaal bevonden. Daarom wordt de structuur van de afzonderlijke logistieke ketens in het legerkorps in de jaren 1974 en 1975 drastisch gewijzigd. De uitwerking van de reorganisatie komt in handen van de Stuurgroep Logistieke Structuur, die ook de logistieke reorganisaties in de Nationale Sector heeft gecoördineerd. Vooruitlopend op de resultaten hevelt het LLC in 1972 alvast 139 en 129 Munitieaanvullingsplaatscompagnie uit 101 TD-Bataljon over naar 102 respectievelijk 103 Intendancebataljon. Daardoor worden Technische Dienst eenheden (de munitieaanvullingsplaatscompagnieën) samengevoegd met Intendance eenheden. Hoewel de oude benamingen en de verdere organisatie gehandhaafd blijven, zijn vanaf dan 102 en 103 feitelijk 'bevoorradingsbataljons' geworden in plaats van intendancebataljons.[105]

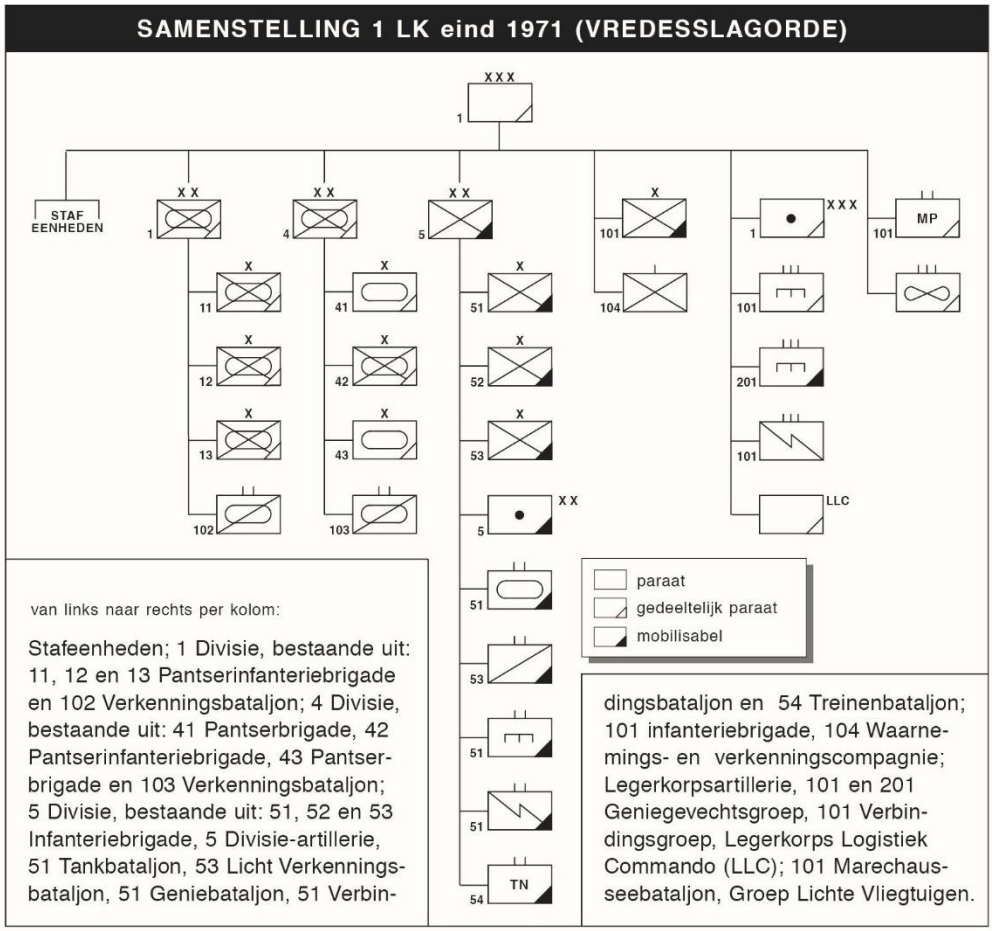

Organogram 6:

Bron: Nederlands Instituut voor Militaire Historie | *Met de Blik naar het Oosten: de Koninklijke Landmacht*, p236

[105] Roos, *Van marketentster tot logistiek netwerk*; Roozenbeek, *In dienst van de troep*.

Het LLC moet in de toekomst zoveel mogelijk taakgericht werken. Dit houdt niet alleen in, dat alle bevoorradingstaken moeten worden geïntegreerd, maar ook dat de nieuwe, functioneel georiënteerde eenheden al in vredestijd de samenstelling moeten krijgen, waarin ook in oorlogstijd zal worden gewerkt. Hierdoor kunnen lastige onderbevelstellingen over en weer worden voorkomen en kan de overgang van vredestijd naar oorlogstijd zo soepel mogelijk verlopen. In de praktijk betekent dit, dat alle onderdelen, die in een aanvullingsplaatsgebied actief zijn, in één bataljon worden gegroepeerd. Dit nieuwe aanvullingsplaatsbataljon telt dan vier compagnieën, elk met een duidelijke oorlogstaak. De bevoorrading met levensmiddelen, brandstoffen en CADI-artikelen is de taak van een gemengde aanvullingsplaatscompagnie. Andere voormalige intendanceverantwoordelijkheden, zoals de bevoorrading met klasse II/IV-intendancegoederen, de gravendienst en de voorziening van bad-faciliteiten, worden aan een bevoorradings- en dienstencompagnie opgedragen. De munitiebevoorrading blijft bij een munitieaanvullingsplaatscompagnie berusten. Ten slotte beschikt ieder aanvullingsplaatsbataljon voor ondersteunende werkzaamheden over een werktroepencompagnie.[106]

Ondanks deze ingreep duurt het nog geruime tijd voordat de reorganisatieplannen voldoende zijn uitgewerkt om een begin met de invoering te maken. Na een eerste stap in 1976, krijgt de omvorming van de drie intendancebataljons tot gelijk genummerde aanvullingsplaatsbataljons pas in 1979 haar beslag. Het parate 102 en 103 en het mobilisabele 258 Intendancebataljon worden hernoemd naar aanvullingsplaatsbataljons. Daarnaast wordt ook 501 Verzorgingscommando, dat de taak had om de mobilisabele 5e Divisie te ondersteunen, omgevormd naar 501 Aanvullingsplaatsbataljon. Daarmee en daardoor krijgt het LLC de beschikking over in totaal vier aanvullingsplaatsbataljons, die ieder verantwoordelijk worden voor één van de vier aanvullingsplaatsgebieden. Hiermee verdwijnt het intendancebataljon als operationele eenheid voorgoed uit de KL-structuur.

Afbeelding 11:

Embleem Legerkorps Logistiek Commando (LLC)

Bron: Beeldbank Nederlands Instituut voor Militaire Historie | Fotoafdrukken Koninklijke Landmacht

[106] Roozenbeek, *In dienst van de troep*.

Als gevolg hiervan ziet de operationele bevoorradingstructuur van de KL er (voorlopig) rond 1979 als volgt uit:

102 Aanvullingsplaatsbataljon			
Soort Eenheid:	**Nummer(s):**	**Status:**	**Opmerkingen:**
Cantinedienstcompagnie	116	Paraat	Opgeheven in 1979, gereorganiseerd tot 115 Bevoorradings- en dienstencompagnie
Gemengde Aanvullingsplaatscompagnie	121	Paraat	
Munitie Aanvullingsplaatscompagnie	139	Paraat	
Bevoorradings- en diensten compagnie	115	Paraat	Gevormd 1979
Werktroepencompagnie	146	Paraat	

103 Aanvullingsplaatsbataljon			
Soort Eenheid:	**Nummer(s):**	**Status:**	**Opmerkingen:**
Gemengde Aanvullingsplaatscompagnie	112	Paraat	
Algemene Uitrustingsvergoeding Aanvullingsplaatscompagnie → Bevoorradings- en dienstencompagnie	113	Paraat	Gereorganiseerd / hernoemd in 1979
Munitie Aanvullingsplaatscompagnie	129	Paraat	
Werktroepencompagnie	186	Mobilisabel	

258 Aanvullingsplaatsbataljon			
Soort Eenheid:	**Nummer(s):**	**Status:**	**Opmerkingen:**
Gemengde Aanvullingsplaatscompagnie	111	Mobilisabel	Mobilisabel gesteld in 1978
Munitie Aanvullingsplaatscompagnie	149	Mobilisabel	Ook 132 Munitie Aanvullingsplaatscompagnie wordt soms genoemd, mogelijk in 1979 opgeheven
Bevoorradings- en dienstencompagnie	116	Mobilisabel	In 1979 gevormd uit 122 Gemengde Aanvullingsplaatscompagnie
Werktroepencompagnie	136	Mobilisabel	

501 Aanvullingsplaatsbataljon			
Soort Eenheid:	**Nummer(s):**	**Status:**	**Opmerkingen:**
Gemengde Aanvullingsplaatscompagnie	201	Mobilisabel	
Munitie Aanvullingsplaatscompagnie	130	Mobilisabel	Ook 169 Munitie Aanvullingsplaatscompagnie wordt soms genoemd, mogelijk in 1979 opgeheven
Bevoorradings- en dienstencompagnie	117	Mobilisabel	In 1979 gevormd vanuit 118 Gravendienstcompagnie
Werktroepencompagnie	166	Mobilisabel	

De verregaande reorganisaties in zowel de Nationale Sector als het Eerste Legerkorps hebben uiteraard gevolgen voor het bevoorradingsconcept, zoals hieronder te zien is.

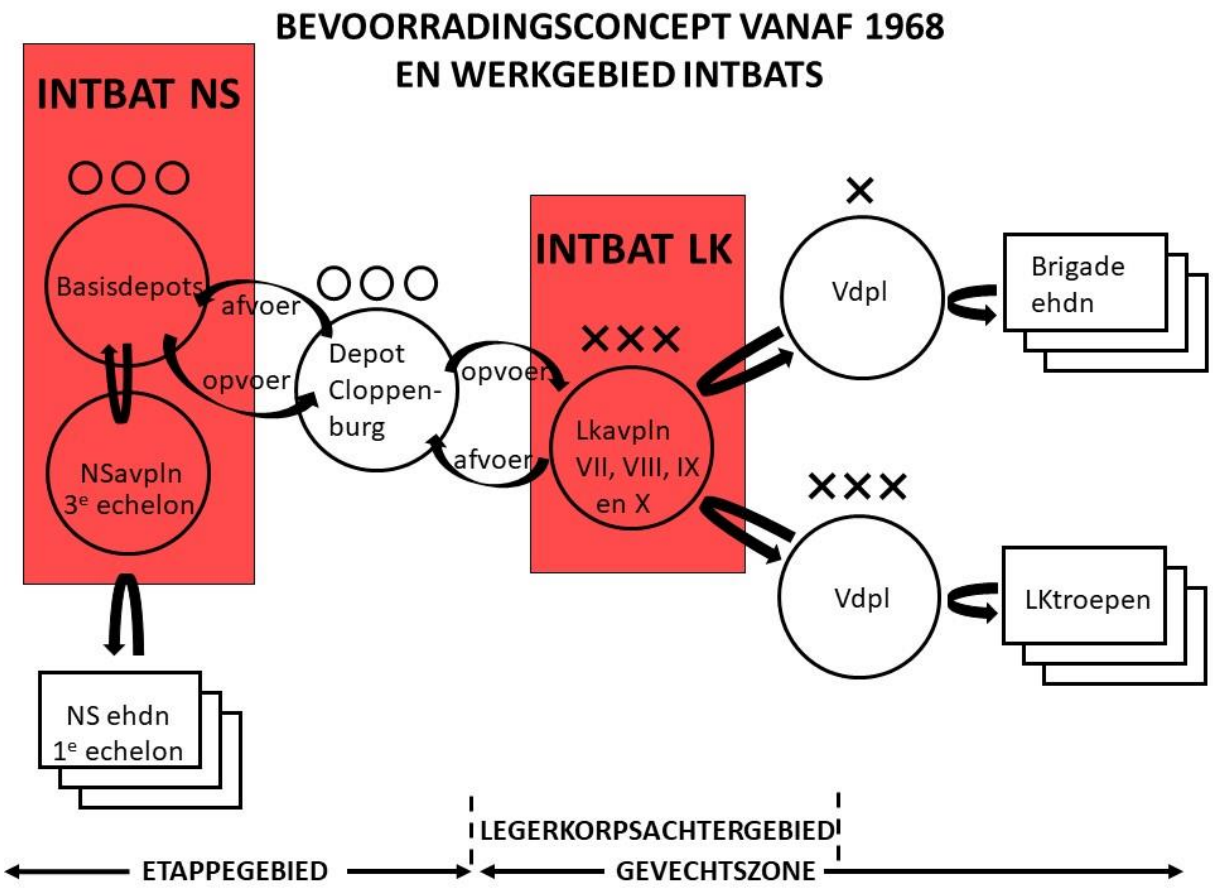

iii. Conclusie

In de periode 1967-1979 wordt al met al een basis voor de toekomst gelegd. Allereerst wordt de periode gekenmerkt door veranderingen in het internationale klimaat. Het Harmel-rapport herbevestigt de basisprincipes van de NAVO en benadrukt daarmee de belangrijke balans tussen afschrikking en ontspanning. Hiermee worden de eerste stappen gezet in de richting van een meer coöperatieve benadering van internationale veiligheidskwesties door de NAVO. Een benadering, die de werkwijze van het bondgenootschap in de toekomst zal domineren. Hetzelfde geldt overigens voor Nederland, dat ook in de toekomst dikwijls achterstallig haar NAVO-afspraken nakomt en zich aanpast aan de bondgenoten. De periode 1967-1979 kenmerkt zich ook door het feit dat de logistiek binnen de KL, ondanks diverse bezuinigingsrondes en operaties zoals LOGOSTAS uit de voorgaande periode, aanzienlijk verbetert. De oude organisaties waarin horizontale en verticale structuren elkaar in de weg zaten, worden aan de kant geschoven voor een nieuwe en zoveel mogelijk functionele logistieke organisatie. Deze organisatie blijft tot na het einde van de Koude Oorlog de basis voor de logistieke ondersteuning van de KL. Het is echter opmerkelijk (of misschien wel kenmerkend) dat enkele belangrijke logistieke projecten zoals de FSTS, die hun wortels in de jaren ’60 en ’70 hebben, pas aan het begin van de jaren ’90, na het einde van de Koude Oorlog, worden afgerond. De nieuwe integrale logistieke benadering, betekent het einde van een eenheid, die voor het dienstvak der intendance decennialang een parel was in de organisatie: het intendancebataljon. Decennia later zal ten gevolge van voortschrijdend inzicht het dienstvak verdwijnen en het ermee verbonden regiment samen met het regiment der Aan- en Afvoertroepen opgaan in het Regiment Bevoorradings- en Transporttroepen

Epiloog

Tijdens het uitgevoerde onderzoek naar de geschiedenis van de intendancebataljons is nogmaals gebleken, dat wijze lessen uit het verleden - militairen zouden zeggen *lessons learned* - zoals vooraf min of meer te verwachten viel, lang niet altijd leiden tot een meer volwassen en verbeterde aanpak en optreden. Het gezegde "*L'histoire se repète!*" kent dan ook, of misschien wel juist binnen de Nederlandse krijgsmacht, een lange geschiedenis.

In de eerste vijf jaren na het einde van de Tweede Wereldoorlog eist de situatie in het voormalige Nederlands-Indië alle aandacht, prioriteit en dus (financiële) inspanningen op van de Koninklijke Landmacht. Hoewel de mobilisatieperiode en de meidagen van 1940 hebben geleerd, dat de opbouw en instandhouding van een voldoende uitgerust en getraind leger essentieel zijn voor de veiligheid van een natie, komt Nederland (weer) niet toe aan het herstellen van de eerder gemaakte fouten.

Vanaf 1949, krijgt Nederland de tijd en dankzij de Amerikaanse MDAP-hulp ook aanzienlijke financiële middelen om aandacht te besteden aan de wederopbouw van een volwaardige landmacht. Daarbij moet echter gelijktijdig aangetekend worden, dat toetreding tot de NAVO Nederland daartoe ook dwingt. Niet langer meer is solitaire neutraliteitspolitiek bij oplopende spanningen in West-Europa realistisch en binnen het bondgenootschap acceptabel. Uiteraard krijgt opbouw van gevechts- en gevechtsteunende eenheden de meeste aandacht. Logistiek en logistieke eenheden staan, zoals zo vaak, niet hoog op de prioriteitenlijst. Vooralsnog heeft dit geen al te grote consequenties. De landmacht voert een eventuele verdediging op eigen grondgebied en van (veel brandstof en munitie verbruikende) mechanisatie is nog geen sprake. Daardoor is logistieke ondersteuning vrij eenvoudig (lees: relatief goedkoop) te plannen en realiseren.

De oprichting van het Warschaupact in 1955 en toetreding van West-Duitsland tot de NAVO leidt enerzijds tot oplopende spanningen en dwingt de NAVO anderzijds tot het oostwaarts verschuiven van een eventueel in te richten verdedigingslinie. Opvoer en afvoer van allerlei soorten verbruiksgoederen, naar het aan de NAVO toegezegde legerkorps, moeten daardoor over grotere afstanden kunnen worden uitgevoerd. Modernisering en invoering van relatief moderne wapensystemen hebben daarnaast nog eens een verzwarende impact op de logistieke uitdaging. Nog steeds echter liggen tijdens grote oefeningen het zwaartepunt en de hoofdaandacht op het trainen van de gevechts- en gevechtsteunende eenheden. Logistieke uitdagingen (lees: beperkingen) moeten/mogen het behalen van de oefendoelstellingen vooral niet belemmeren. Op papier wordt weliswaar, zowel in de Nationale Sector als bij het Eerste Legerkorps, gewerkt aan de bouw van een aanzienlijke logistieke organisatie, maar in de praktijk blijken plannen lang niet altijd te verwezenlijken. Daarvoor zijn namelijk grote investeringen en structurele verhogingen van exploitatiebudgetten noodzakelijk. Tot eind jaren '60 leunt de NAVO op een eventuele inzet van nucleaire middelen. En natuurlijk leunt Nederland mee.

Vanaf medio zestiger jaren, begint binnen de NAVO (zeker op politiek niveau) het besef in te dalen dat, nu ook het Warschaupact beschikt over grote hoeveelheden atoomwapens, het spelen van de nucleaire kaart niet langer meer een realistische buitenlandse politiek en defensiestrategie is. De realiteit dat het Warschaupact op conventioneel gebied een aanzienlijk overwicht heeft, dwingt de NAVO en dus ook Nederland tot een aanzienlijke investering in haar conventionele strijdkrachten. Alleen dan kan men, proportioneel en gelijktijdig geloofwaardig, langs de escalatieladder, reageren dan wel anticiperen op stappen van het Warschaupact: de *flexible response*. Toename van aantallen gevechtstanks en vuurmonden binnen de Koninklijke Landmacht is een absolute vereiste. Uiteraard zal de logistieke organisatie de ondersteuning van een dergelijke brandstof en munitie verbruikende strijdmacht moeten kunnen realiseren. Uiteindelijk lijkt men deze logistieke uitdaging aan te kunnen.

Integratie van de diverse logistieke functiegebieden, centrale aansturing binnen het legerkorps, invoering van moderne (mensarme) bevoorradingssystemen en de bouw van vooruitgeschoven voorraadlocaties spelen daarbij een cruciale rol. Dit betekent onder andere het einde van het gespecialiseerde intendancebataljon, dat plaats maakt voor het geïntegreerde en functionele aanvullingsplaatsbataljon.

Een opvallend terugkerend thema zijn de enigszins achterstallige Nederlandse defensie-uitgaven in relatie tot de NAVO. De stevige veroordelingen in de *NATO Defence Planning Capability Reviews* van de laatste jaren met betrekking tot de Nederlandse krijgsmacht zijn dan ook mooie voorbeelden van historische continuïteit. Het is daarom interessant om te analyseren hoe Nederland, één van de oudste en trouwste NAVO-lidstaten, consistent niet voldoet aan de in geallieerd verband gemaakte afspraken. Nederland is echter niet uniek in deze achterstalligheid en dit roept dan ook vraagtekens op over de effectiviteit van het bondgenootschap en de evenredigheid van de capaciteiten en uitgaven. Uiteindelijk is de aanval vanuit het Oosten nooit gekomen tijdens de periode 1945-1979. De militairen uit deze periode hebben zich dan ook moeten voorbereiden op een, achteraf gezien, 'verloren' vijand. Nu de NAVO-top van 2021 in volle gang is, wordt echter onder meer gesproken over een nieuwe wereldorde en een tweede Koude Oorlog. De tijd zal ons moeten leren wat dit betekent voor de toekomst van het Westerse bondgenootschap.

Het krijgsbedrijf vormt op zichzelf een logistieke uitdaging, die velen heeft geïnspireerd tot de ontwikkeling van theorieën en denkbeelden over de systematisering ervan. Logistiek is als studieobject, als uitdaging voor commandanten en als inspiratiebron voor ondernemers dan ook van bijzondere betekenis. Logistieke fouten hebben immers in het verleden krijgskansen doen keren. Het is daarom opvallend, dat in de constante zoektocht naar verdere efficiëntie binnen de krijgsmacht men altijd lijkt te beginnen met bezuinigingen op de logistieke ondersteuning. Het studieterrein van de militaire logistiek heeft ondanks zijn bijzondere betekenis dan ook niet de plaats gekregen die het verdient, in zowel de militaire krijgswetenschap als de geschiedschrijving. Dit is betreurenswaardig omdat er een duidelijke relatie lijkt te bestaan tussen de inrichting van logistieke processen ten behoeve van het leger en de verzorging van de bevolking, en/of het bedrijfsleven. De wisselwerking tussen de ontwikkeling van de militaire logistiek als object van studie en de 'civiele' logistiek is dan ook al sinds de negentiende eeuw merkbaar. Grotere aandacht voor de militaire logistiek in zowel de militaire geschiedschrijving als de militaire wetenschap en vorming is daarom van groot belang. Het is bovendien niet voor niets dat Napoleon zei:

Une armée marche à son estomac.

Als men nu, de hierboven vermelde lessen, in ogenschouw neemt, is het 'innen van het vredesdividend' na het 'vallen van de muur' slechts met moeite te accepteren. Traditioneel 'mag' ook, of misschien wel juist, de logistieke organisatie haar bijdrage leveren aan het vinden van *efficiency*. Bij uitbreiding staat de logistiek meestal achteraan. Bij inkrimping staat zij 'prominent' vooraan. Bovendien is er sinds enkele jaren weer sprake van een soort wederopbouw: ''*refocus on combat!*'' Kennelijk moet elke les telkens weer door nieuwe mensen opnieuw worden geleerd.

Dank- en Nawoord

Dit onderzoeksverslag begon als een stageopdracht van het Bureau Geschiedschrijving van het Regiment Bevoorradings- en Transportroepen die ik, met enige aanbevelingen, had uitgekozen uit een enorme lijst van mogelijke stageopdrachten. Zowel de historische periode als het internationale karakter van de opdracht spraken mij aan. De militaire logistiek en met name het woord 'intendance' waren mij echter compleet vreemd. Ik geef dan ook eerlijk toe, dat ik in de eerste weken van de stageperiode mijzelf meerdere malen heb afgevraagd waar ik aan begonnen was. De overvloed aan informatie maakte het moeilijk om door de bomen het bos nog te zien. Voor de totstandkoming van dit onderzoeksverslag waren de gesprekken met mijn stagebegeleiders luitenant-kolonel b.d. Willy Engelmann en luitenant-kolonel b.d. Piet IJntema dan ook van onmisbaar belang. Deze gesprekken zorgden niet alleen voor meer informatie, afbakening en structuur met betrekking tot het onderzoek maar ook voor meer motivatie, inspiratie en zelfverzekerdheid aan mijn kant. Ik ben de heren IJntema en Engelmann veel dank verschuldigd voor hun grote steun en wijze raad tijdens de gehele stageperiode.

De concrete onderzoeks- en schrijfbijdragen van de heer IJntema aan het onderzoek waren in het bijzonder van onmisbare waarde. Zonder deze bijdragen en suggesties was de totstandkoming van dit onderzoeksverslag niet mogelijk geweest.

Het archief van het Bureau Geschiedschrijving van het Regiment Bevoorradings- en Transporttroepen was essentieel voor het onderzoek. Veel dank gaat uit naar kapitein b.d. Peter Koenen en luitenant-kolonel b.d. Erik Ruesink voor het uitzoeken, beschikbaar stellen, en toevertrouwen van het relevante archiefmateriaal.

Veel dank is er in het bijzonder ook voor kolonel b.d. C.D.A. Blankestijn voor het meelezen en voor de zeer nuttige en informatieve notities, suggesties en aanmerkingen op de hoofdstukken. Evenzeer waren de suggesties en het commentaar van de heren Engelmann, IJntema en Ruesink onmisbaar voor de totstandkoming van het gehele onderzoeksverslag.

Ondanks het feit dat er in de archieven veel informatie beschikbaar was over de ontwikkeling van de intendance als een operationele eenheid, blijft het een kunst om het e.e.a. te ontsluiten en zowel wetenschappelijk verantwoord als toegankelijk te presenteren. Dit is echter precies wat dit onderzoeksverslag probeerde te doen door middel van een directe schrijfstijl, afbeeldingen, kaarten en organogrammen. Ik hoop dat hiermee wederom een '*blank spot*' uit de geschiedenis van het Regiment Bevoorradings- en Transportroepen is opgehelderd en daarmee ook het bredere historische besef is vergroot.

Rotterdam, 20 juni 2021

Pieter Zhao

Bronvermelding

Naast uitgebreid archiefonderzoek in met name het archief van het Bureau Geschiedschrijving van het Regiment Bevoorrading- en Transporttroepen, is ook de onderstaande relevante literatuur geraadpleegd.

Brouwer, J. W. L., en C. M. Megens. "Het Debat in de Ministerraad over de Nederlandse Militaire Bijdrage Aan de NAVO, 1949-1951." *BMGN - Low Countries Historical Review* 107, no. 3 (January 1, 1992): 486–500.

Hellema, Duco. "De Historische Betekenis van de Nederlandse Toetreding tot de NAVO." *Atlantisch Perspectief* 23, no. 2 (1999): 9–12.

Hoffenaar, Jan. "All SHAPE, No Arms: De Oorsprong van Het NAVO-Planningsproces en de Opbouw van de Nederlandse Strijdkrachten, 1951-1952." In *Traditie En Vernieuwing: Jubileumboek Ter Gelegenheid van Het Vijftigjarig Bestaan van "Mars et Historia."* Mars et Historia. Rijssen: Uitgeverij Mars et Historia, 2016.

Hoffenaar, Jan, en Ben (Benjamin) Schoenmaker. *Met de blik naar het Oosten: de Koninklijke Landmacht, 1945-1990*. Den Haag: SDU Uitgeverij Koninginnegracht, 1994.

IJntema, P.D.R.M. "Cantinedienst (CADI): Al 75 Jaar Een Force Multiplier." Soesterberg: Bureau Geschiedschrijving Regiment Bevoorradings- en Transporttroepen, September 2017.

Janssen, J.A.M. *Cantinezorg in Het Nederlandse Leger Voor de Tweede Wereldoorlog: Enkele Fragmenten Uit de Voorgeschiedenis van de CADI*, 1982.

Mulder, Elbert. "Historische Canon: Regiment Bevoorradings- en Transporttroepen." Soesterberg: Bureau Geschiedschrijving Regiment Bevoorradings- en Transporttroepen, 2018.

NATO. "Harmel Report." NATO. Accessed June 4, 2021. http://www.nato.int/cps/en/natohq/topics_67927.htm.

NIMH. "1945-1960: Wederopbouw en de Koude Oorlog - Tijdlijn militaire geschiedenis - Defensie.nl." Onderwerp. Defensie. Ministerie van Defensie, June 7, 2017. https://www.defensie.nl/onderwerpen/tijdlijn-militaire-geschiedenis/1945-1960-wederopbouw-en-de-koude-oorlog.

Rijksoverheid. "Kwartiermeester-Generaal: 1947 - 1950 | Actorenregister." Actorenregister Nationaal Archief, 1950 1947. https://actorenregister.nationaalarchief.nl/actor-organisatie/kwartiermeester-generaal.

Roos, H.B. (Hugo Bastiaan), 1945-. *Van marketentster tot logistiek netwerk: de militaire logistiek door de eeuwen heen*. Amsterdam: Boom, 2002.

Roozenbeek, H. *Alleen leverbaar in legergroen: 50 jaar materieelvoorziening in de KL 1944-1994*. Den Haag: Sectie Militaire Geschiedenis Koninklijke Landmacht, 1994.

Roozenbeek, H. (Herman). *In dienst van de troep: bevoorrading en transport bij de Koninklijke Landmacht*. Amsterdam: Boom, 2008.

Schulten, J.W.M. "De Wederopbouw van de Koninklijke Landmacht na de Tweede Wereldoorlog." *Militaire Spectator*, 1979.

Smit, J. "De NAVO in Verleden, Heden en Toekomst." *Militaire Spectator*, 1971.

Van den Bosch, B. "Taak en Organisatie van de Intendance." *Militaire Spectator*, 1955.

Woensel, J. T. W. H. van 1968-, en J. P. G. van der. Meer. *50 jaar Technische Dienst in beweging: van reparatie inrichting naar integrale materieel verzorging, 1944-1994*. Utrecht: Stichting Geschiedkundige Verzameling Technische Dienst, 1994.

Illustraties

De illustraties en kaarten zijn verzorgd door het Nederlands Instituut voor Militaire Historie, met dank aan Erik van Oosten.

Beeldbank Nederlands Instituut voor Militaire Historie | Foto's (defensie.nl)